Tスロット用ナット・DIN 508
23010.0103

製品説明

これらのT溝用ナット (スロットナット) は、DIN 508規格に準拠しています。製品ラインアップには、DIN規格に含まれない寸法品もあります。

材質

- 熱処理鋼、強度クラス 8、表面処理なし

組立

Tナットの強度は、ナットのネジ部全てがオネジと勘合していることを前提としています。

更なる情報

備考

特別仕様については、お問い合わせください。

寸法図

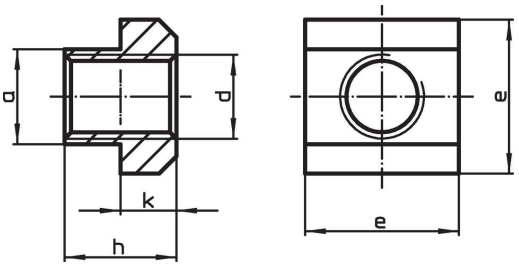

発注情報

T溝幅	寸法					T溝用 DIN 650	試験強度 DIN508 F min.		製品番号[1]
	d	a	e	h	k				
[mm]	[mm]					[mm]	[kN]	[g]	
熱処理鋼									
10	**M6**	9,6	15	12	6	10	16	14	23010.0103

[1] この寸法のものはDIN規格にはありません。

応用例

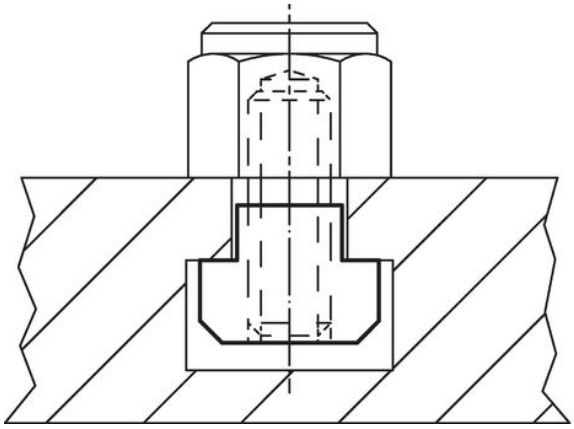

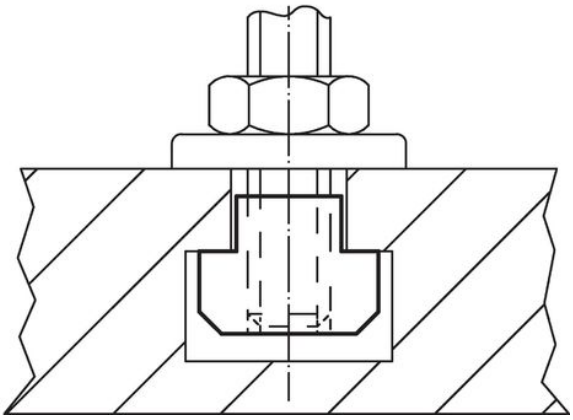

法令(コンプライアンス

RoHS準拠
2011/65/EUと2015/863指令に適合しています

SVHC材の含有は無し
0.1%(質量％濃度)以上の高懸念物質(SVHC)は使用していません-2024年1月23日SVHCリスト対象.

プロポジション65の物質は含有していません
プロポジション65の指定物質は含まれていません
https://www.P65Warnings.ca.gov/

紛争物質は使用していません
本製品は、コンゴ民主共和国や隣国地域から産出されるチタン、錫、金、タングステンなどのいかなる「紛争鉱物」に由来する物質を使っていません.