ボールキャスター・ねじ込み式、すべり軸受

22752.0104

製品説明

ワークの位置調整用
スライドベアリングによって、ボールは恒久的に回転しますので、ワークにダメージを与えません
20度以上において、耐荷重は温度に比例して減少します (例: 90度での耐荷重は仕様の60%)

材質

軸受
- プラスチック

ボール
- 軸受鋼、焼入れ

ねじ
- 快削鋼、黒染

更なる情報

備考

特別仕様については、お問い合わせください。

寸法図

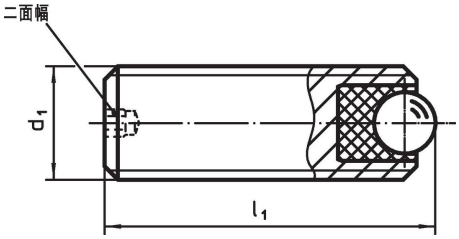

発注情報

寸法 d_1	寸法 l_1 [mm]	寸法 ボール直径	二面幅 [mm]	静的搬送図C_0 [N]	締付トルク max. [Nm]	温度 min. [°C]	温度 max. [°C]	重量 [g]	製品番号
快削鋼									
M10	**25**	4,5	2	556	0,58	-50	90	11	**22752.0104**

応用例

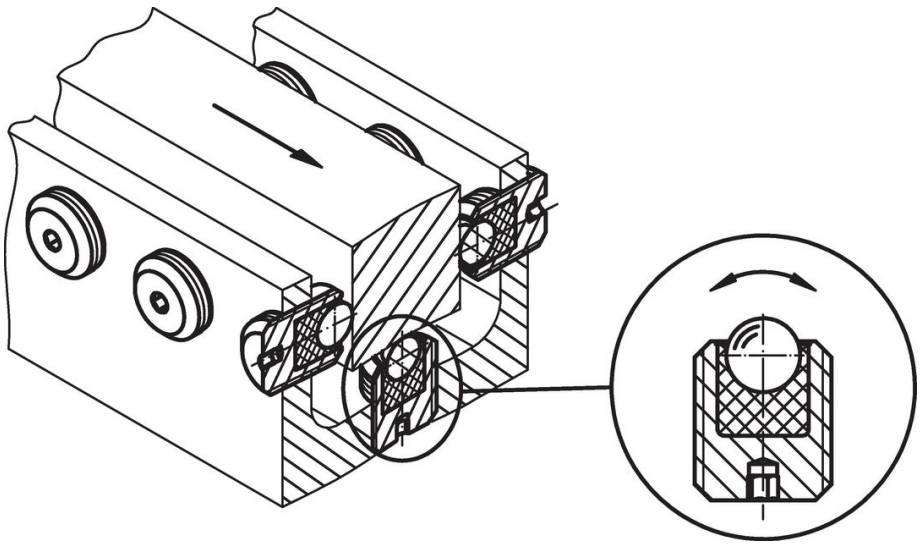

法令(コンプライアンス

RoHS準拠
鉛を含有- 6a/ 6b/ 6cの除外規定に適合

0.1%以上の高懸念物質(SVHC)を使用しています
鉛を含有します-2024年1月23日SVHC [REACH]リスト対象

プロポジション65リストの物質を使用しています

⚠
鉛に晒されることは、発がん性や生殖障害を引き起こす原因になります。
https://www.P65Warnings.ca.gov/

紛争物質は使用していません
本製品は、コンゴ民主共和国や隣国地域から産出されるチタン、錫、金、タングステンなどのいかなる「紛争鉱物」に由来する物質を使っていません.