揺動パッド・高さ調整、自動リセット式

22741.0117

製品説明

揺動パッドは、ストッパー、サポート、スラストパッドなどの用途に、またクランプ機器の付属品として使います
ボールが取付面と平行な初期位置に自ら戻ります。ワークをセットするときにボールが斜めの姿勢でかじるようなことがありません。

材質

バネ部材
- PUR

ボール
- ステンレス鋼 1.3541（SUS420J2相当）、ニッケルメッキ

本体
- ステンレス鋼 1.4057（SUS431相当）、熱処理

ナット
- ステンレス鋼

更なる情報

備考

ボールの反転防止付
耐荷重の値はステンレス鋼仕様にも有効です。
特別仕様については、お問い合わせください。

寸法図

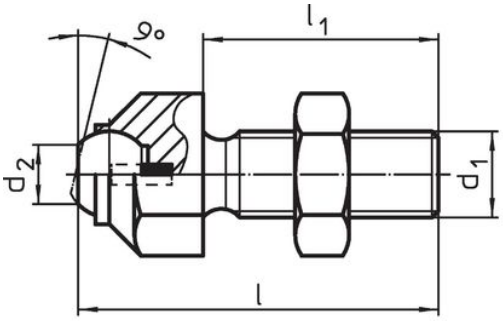

図 1

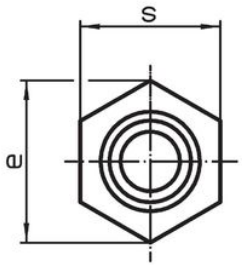

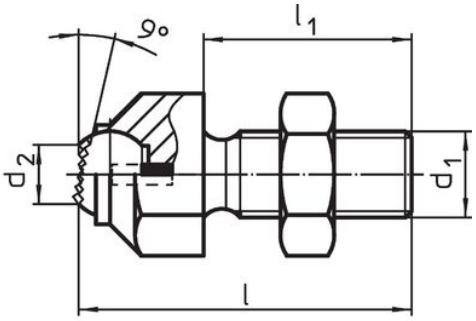

図 2

発注情報

寸法						耐荷重（静荷重時）max.	締付トルク max.		製品番号
d_1	l	l_1	d_2	e	ボール直径				
[mm]						[kN]	[Nm]	[g]	
カット面付きボール付、接触面は平滑 – 図 1, ステンレス鋼									
M12	50,7	35	8,6	19	12	15	82	56	22741.0117

法令(コンプライアンス

RoHS準拠
2011/65/EUと2015/863指令に適合しています

SVHC材の含有は無し
0.1%(質量％濃度)以上の高懸念物質(SVHC)は使用していません-2024年1月23日SVHCリスト対象.

プロポジション65の物質は含有していません
プロポジション65の指定物質は含まれていません
https://www.P65Warnings.ca.gov/

紛争物質は使用していません
本製品は、コンゴ民主共和国や隣国地域から産出されるチタン、錫、金、タングステンなどのいかなる「紛争鉱物」に由来する物質を使っていません.