揺動パッド・初期位置復帰機構付

22731.0112

製品説明

揺動パッドは、ストッパー、サポート、スラストパッドなどの用途に、またクランプ機器の付属品として使います
ボールが取付面と平行な初期位置に自ら戻ります。ワークをセットするときにボールが斜めの姿勢でかじるようなことがありません。

材質

バネ部材
- PUR

ボール
- ステンレス鋼 1.3541（SUS420J2相当）、ニッケルメッキ

本体
- ステンレス鋼 1.4057（SUS431相当）、熱処理

更なる情報

備考

ボールの反転防止付
耐荷重の値はステンレス鋼仕様にも有効です。

寸法図

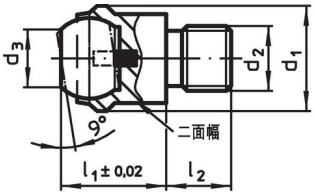

図 1

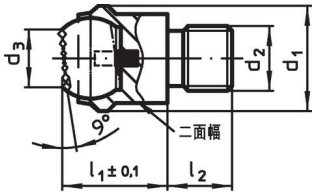

図 2

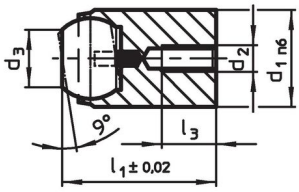

図 3

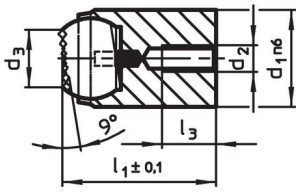

図 4

発注情報

寸法 d_1	d_2	d_3	l_1	l_2 -0,5	ボール直径	二面幅	耐荷重（静荷重時） max.	締付トルク max.		製品番号
[mm]						[mm]	[kN]	[Nm]	[g]	
オネジ付、カット面付きボール、接触面は平滑 – 図 1, ステンレス鋼										
13	**M6**	7,2	13	8	10	11	10	10	12	**22731.0112**

応用例

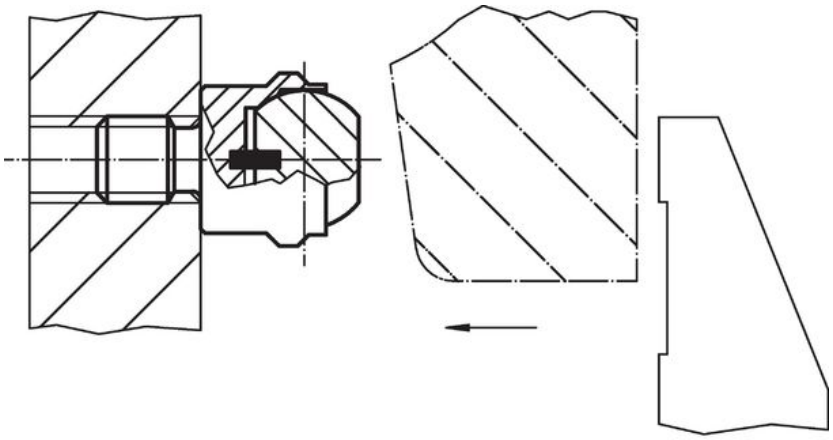

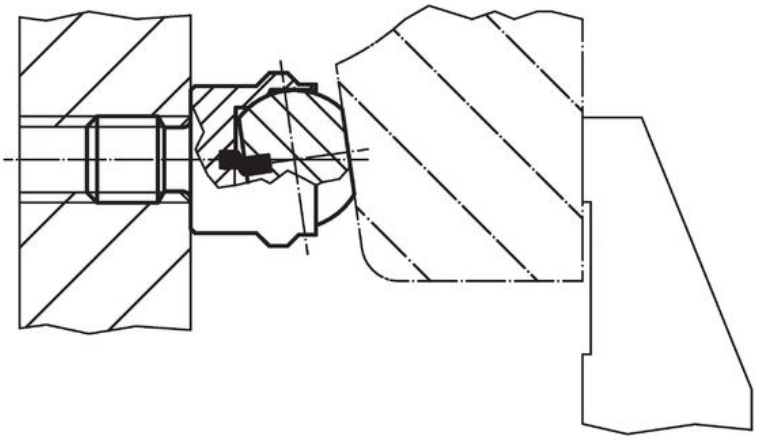

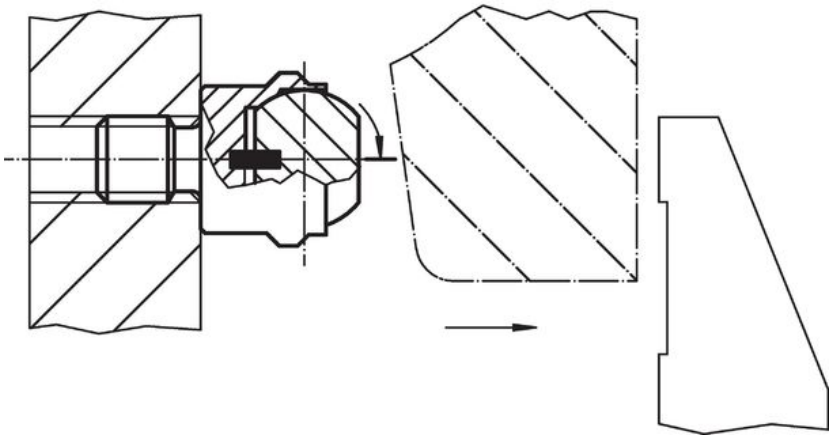

法令(コンプライアンス

RoHS準拠
2011/65/EUと2015/863指令に適合しています

SVHC材の含有は無し
0.1%(質量％濃度)以上の高懸念物質(SVHC)は使用していません-2024年1月23日SVHCリスト対象.

プロポジション65の物質は含有していません
プロポジション65の指定物質は含まれていません
https://www.P65Warnings.ca.gov/

紛争物質は使用していません
本製品は、コンゴ民主共和国や隣国地域から産出されるチタン、錫、金、タングステンなどのいかなる「紛争鉱物」に由来する物質を使っていません.