シートピン・高さ調整型

22690.0628

製品説明

高さ調整台座ピンは、接触面が高周波焼入れされており、台座、ストッパーなどに使用出来ます。

材質

シートピン
- 熱処理鋼、調質、強度クラス 10.9、黒染、接触面は面高周波焼入れ

ナット
- 熱処理鋼、熱処理、強度クラス 8.8 (DIN 4035) 、黒染

寸法図

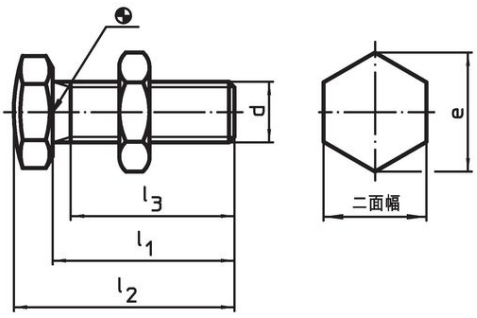

図 1

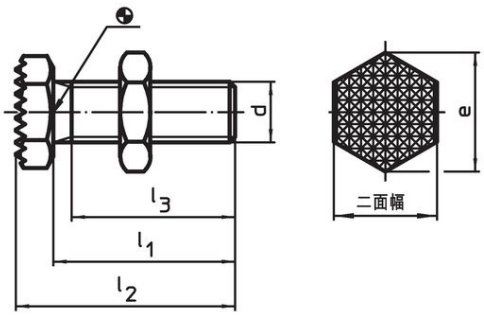

図 2

発注情報

寸法					二面幅		製品番号
d	l_1 ±1,5	l_2 ±1,5	l_3 min.	e			
[mm]					[mm]	[g]	
接触面は、セレーション加工 – 図 2							
M8	**25**	30	21	14,5	13	16	**22690.0628**

応用例

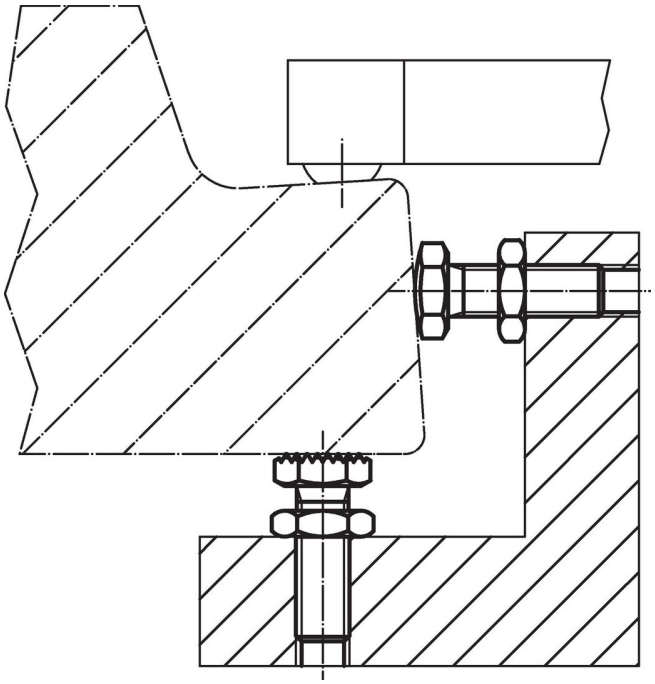

法令(コンプライアンス

RoHS準拠
2011/65/EUと2015/863指令に適合しています

SVHC材の含有は無し
0.1%(質量％濃度)以上の高懸念物質(SVHC)は使用していません-2024年1月23日SVHCリスト対象.

プロポジション65の物質は含有していません
プロポジション65の指定物質は含まれていません
https://www.P65Warnings.ca.gov/

紛争物質は使用していません
本製品は、コンゴ民主共和国や隣国地域から産出されるチタン、錫、金、タングステンなどのいかなる「紛争鉱物」に由来する物質を使っていません.