シートピン・先端部ピン形状
22680.0412

製品説明

精密で安定したサポートや突き当てとして使用できます。ピン状の先端部のため、ごく狭い面でしか受けることのできないワークに対しても有用です。
座面は、高周波焼入れ· 研磨加工

材質

- 熱処理鋼、熱処理、黒染

寸法図

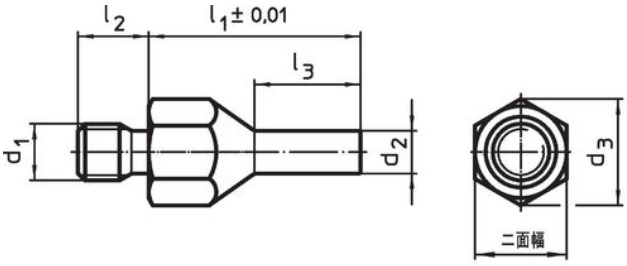

図 1

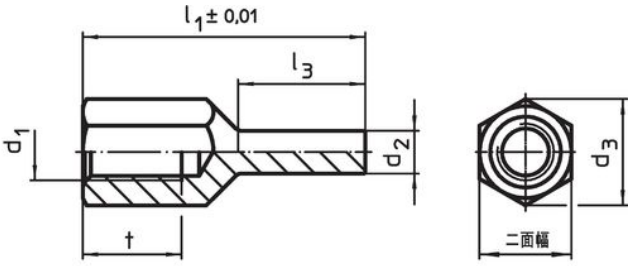

図 2

発注情報

寸法						二面幅	締付 トルク max.		製品番号
l_1 ±0,01	d_1	d_2	l_2	l_3	d_3				
[mm]						[mm]	[Nm]	[g]	
オネジ付 – 図 1									
30	**M8**	**4**	10	15	14,4	13	18	17	**22680.0412**

応用例

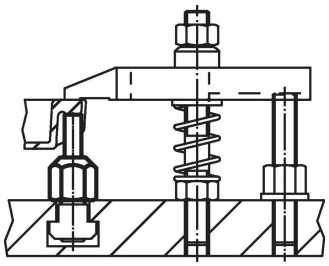

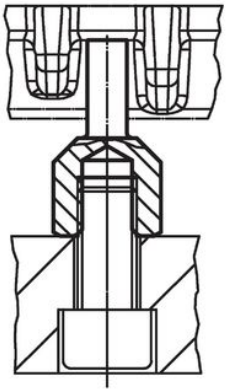

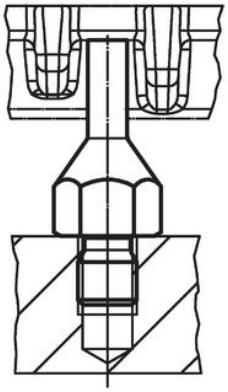

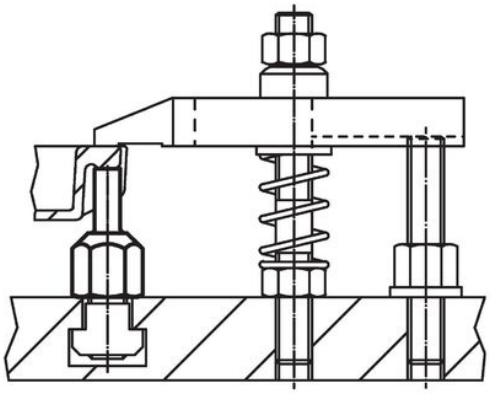

法令(コンプライアンス

RoHS準拠
2011/65/EUと2015/863指令に適合しています

SVHC材の含有は無し
0.1%(質量％濃度)以上の高懸念物質(SVHC)は使用していません-2024年1月23日SVHCリスト対象.

プロポジション65の物質は含有していません
プロポジション65の指定物質は含まれていません
https://www.P65Warnings.ca.gov/

紛争物質は使用していません
本製品は、コンゴ民主共和国や隣国地域から産出されるチタン、錫、金、タングステンなどのいかなる「紛争鉱物」に由来する物質を使っていません.