フィート・オネジ付　DIN6320
22640.0062

製品説明

本製品は、
座面に湾曲無し

材質

- 熱処理鋼、黒染

寸法図

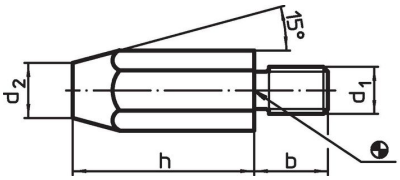

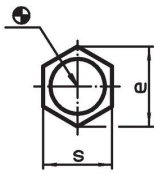

発注情報

寸法						締付 トルク max.		製品番号
h	d_1	b	d_2	e	s			
[mm]						[Nm]	[g]	
20	**M6**	11	6	11,5	10	7	13	**22640.0062**

応用例

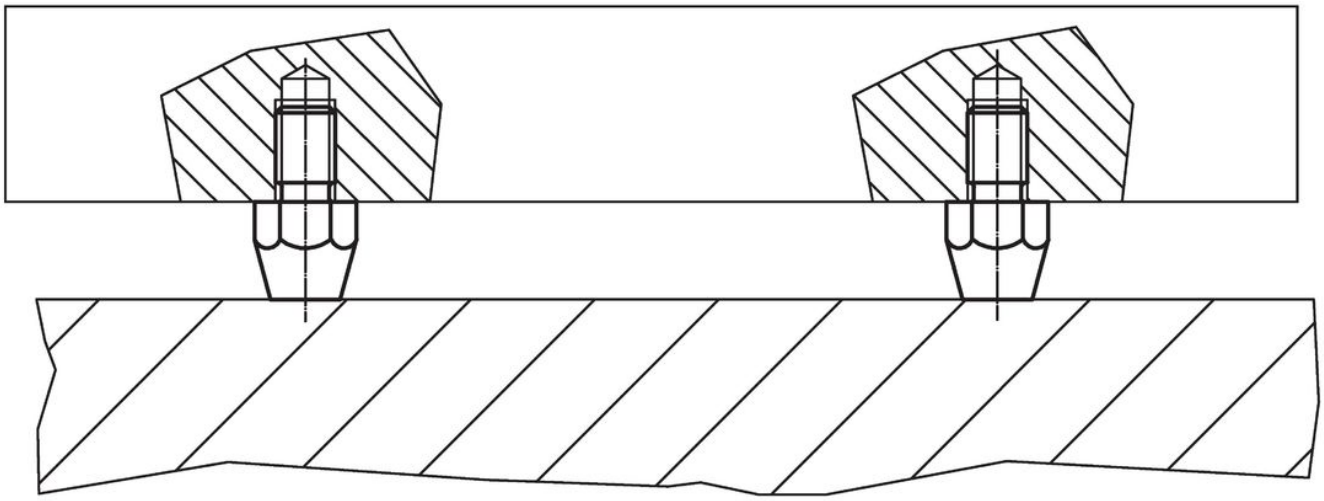

法令(コンプライアンス

RoHS準拠
鉛を含有- 6a/ 6b/ 6cの除外規定に適合

0.1%以上の高懸念物質(SVHC)を使用しています
鉛を含有します-2024年1月23日SVHC [REACH]リスト対象

プロポジション65リストの物質を使用しています

鉛に晒されることは、発がん性や生殖障害を引き起こす原因になります。
https://www.P65Warnings.ca.gov/

紛争物質は使用していません
本製品は、コンゴ民主共和国や隣国地域から産出されるチタン、錫、金、タングステンなどのいかなる「紛争鉱物」に由来する物質を使っていません.