位置決めピン・固定用貫通穴付き

22630.0253

製品説明

円筒形のピンは、ワークの位置決め用に、公差穴に挿入して使用します。また、ストッパーや脚としても使えます。
面取りを施したダイア· ピンは、穴間隔の公差を吸収するために、基準ピンに対して一方向のみを決めるために使います。
通常は圧入のみで使用しますが、サイズ6を除き、上または下からビスで固定することもできます。（このタップ穴は圧入されたピンを取り外すときにも利用できます。）外形寸法はDIN 6321 に類似しています

材質

- 焼入れ鋼、浸炭焼入れ、黒染、研磨

更なる情報

その他の製品

- 位置決めピン, DIN 6321
- 位置決めピン, ボール形

寸法図

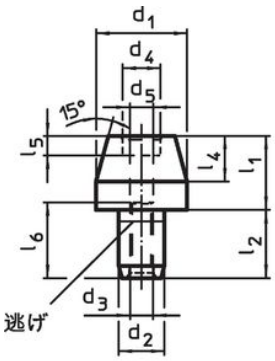

図 1

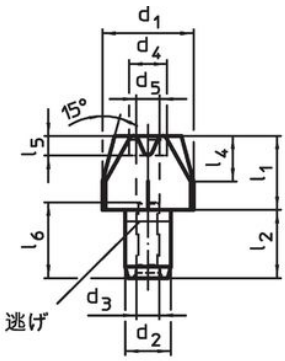

図 2

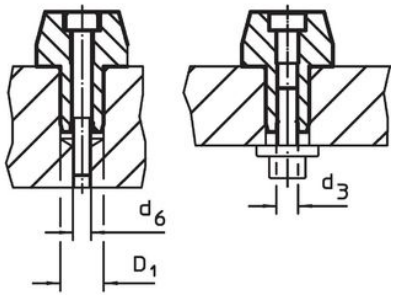

発注情報

寸法												取付穴		製品番号
d_1 g6	l_1	b	d_2 k6	l_2	d_3	d_4	l_4	d_5	l_5	d_6	l_6	D_1 H7		
[mm]												[mm]	[g]	
ダイア· ピン 固定用貫通穴付 – 図 2														
25	**25**	5	12	18	M6	10	9	5,2	5,1	M5	19	12	62	**22630.0253**

応用例

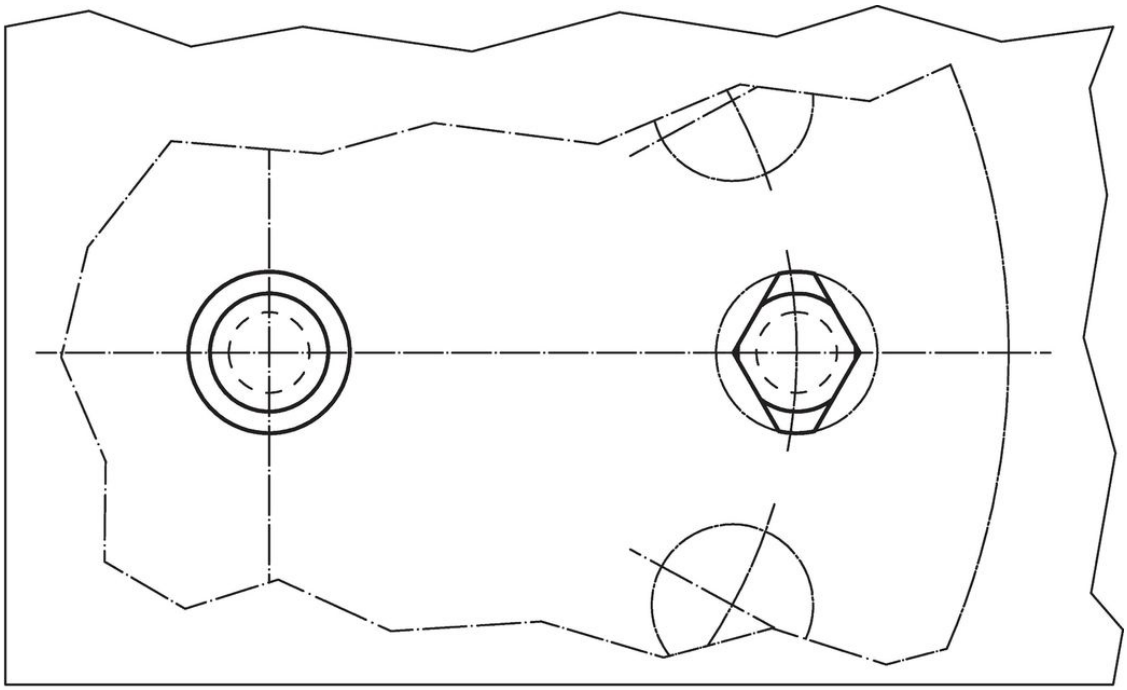

法令(コンプライアンス

RoHS準拠
2011/65/EUと2015/863指令に適合しています

SVHC材の含有は無し
0.1%(質量％濃度)以上の高懸念物質(SVHC)は使用していません-2024年1月23日SVHCリスト対象.

プロポジション65の物質は含有していません
プロポジション65の指定物質は含まれていません
https://www.P65Warnings.ca.gov/

紛争物質は使用していません
本製品は、コンゴ民主共和国や隣国地域から産出されるチタン、錫、金、タングステンなどのいかなる「紛争鉱物」に由来する物質を使っていません.