# レベリング· パッド

## 22590.0682

### 製品説明

マウントパッドは、脚もしくはスラストパッドとして使用できます。15度までの傾きを吸収可能です。

#### 材質

**ボルト付 ボール· エレメント**
- ステンレス鋼 1.4305（SUS303相当）

**カウンター· ナット**
- ステンレス鋼 A2、ISO4032

**パッド**
- ステンレス鋼 1.4305（SUS303相当）

### 更なる情報

#### 備考

$d_1$ が M10 とM12のロックナットは、DIN 934 に準拠しています

## 寸法図

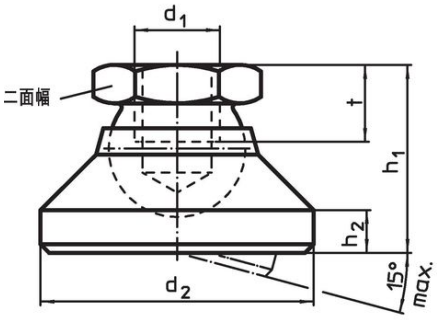


図 1

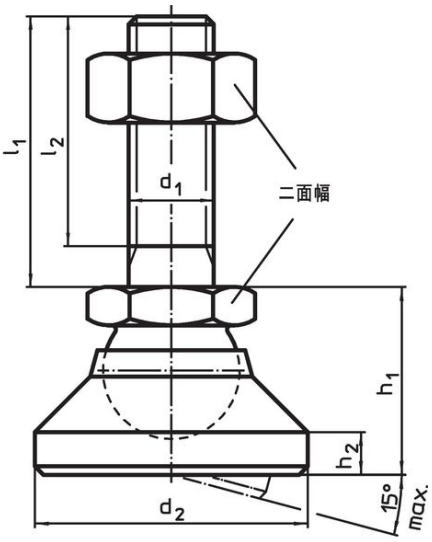


図 2

## 発注情報

| 寸法 | | | | | | 二面幅 | 耐荷重（静荷重時） max. | max. | | 製品番号 |
|---|---|---|---|---|---|---|---|---|---|---|
| $d_1$ | $l_1$ | $d_2$ | $l_2$ | $h_1$ 約 | $h_2$ | | | | | |
| [mm] | | | | | | [mm] | [kN] | [°C] | [g] | |
| パッド、 オネジ付 ボール部 – 図 2, ステンレス鋼 | | | | | | | | | | |
| **M20** | **100** | 60 | 92,5 | 42 | 8 | 30 | 44 | 250 | 790 | 22590.0682 |

## 応用例

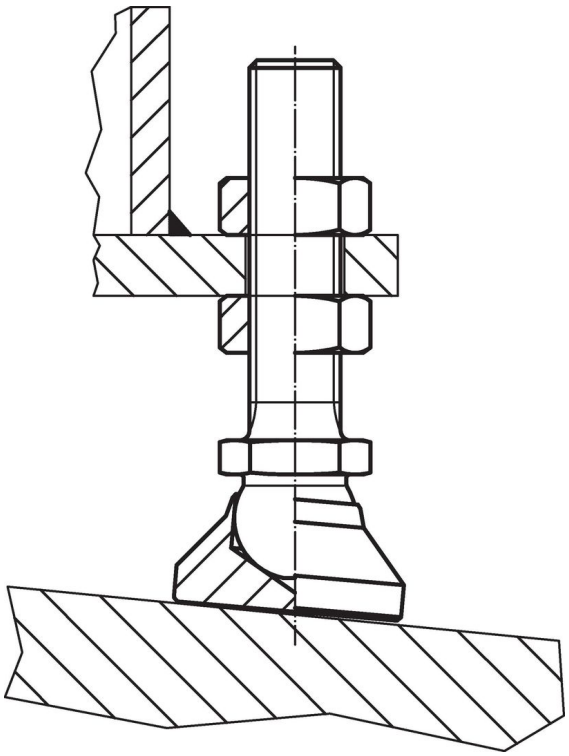

## 法令(コンプライアンス

**RoHS準拠**
2011/65/EUと2015/863指令に適合しています

**SVHC材の含有は無し**
0.1%(質量％濃度)以上の高懸念物質(SVHC)は使用していません-2024年1月23日SVHCリスト対象.

**プロポジション65の物質は含有していません**
プロポジション65の指定物質は含まれていません
https://www.P65Warnings.ca.gov/

**紛争物質は使用していません**
本製品は、コンゴ民主共和国や隣国地域から産出されるチタン、錫、金、タングステンなどのいかなる「紛争鉱物」に由来する物質を使っていません.