リフティング· ピン・セルフロック、ステンレス鋼

22350.0706

製品説明

スピーディで簡単に扱える頑丈な吊り具です。可動シャックルには、意図せずにボタンが押されることの無い構造となっています。アイボルト用などのようなネジ穴は不要です
耐食性· 耐候性が高く、屋外での使用も可。ピン部には硬化処理したステンレス鋼を使用しているので、高い強度。

材質

ピン部
- ステンレス鋼 1.4542 (SUS630相当)、析出硬化処理

操作ボタン
- アルミニウム、赤色酸化皮膜処理

シャックル
- ステンレス鋼 1.4571

バネ
- ステンレス鋼

組立

ワークにH11のドリル穴があれば十分です。

取付方法：
1. ボタンを押しこみます。
2. リフティングピンを挿入します。
3. ボタンを離します (ボタンが戻ったことを確認して下さい)

取外し方法：
1. ボタンを押しこみます。
2. リフティング ピンを取外します。
3. ボタンを離します。

取り扱い

個々のリフティング· ピンに、EG遵守宣言を含んだ取扱説明書が添付されます。

更なる情報

アクセサリー

オプションとして、適合するロケーティング· ブッシュ d_1 = 8, 10, 12, 16, 20があります

その他の製品

- リフティング· ピン, セルフロック
- ロケーティングブッシュ, リフティング· ピン用
- ロケーティング· ブッシュ、フラット型, リフティング· ピン用
- シール付位置決めブッシュ、平面, リフティング· ピン用
- ネジ山クランプ式リフティング· ピン, セルフロック
- ネジ山クランプ式リフティング· ピン, セルフロック機構、ザグリ付センター穴(DIN 332)用
- ネジ山クランプ式リフティング· ピン, セルフロック、シャックル回転型付
- ネジ山クランプ式リフティング· ピン, セルフロック-インチタイプ
- ネジ山クランプ式リフティング· ピン, セルフロック、シャックル回転型インチサイズ

寸法図

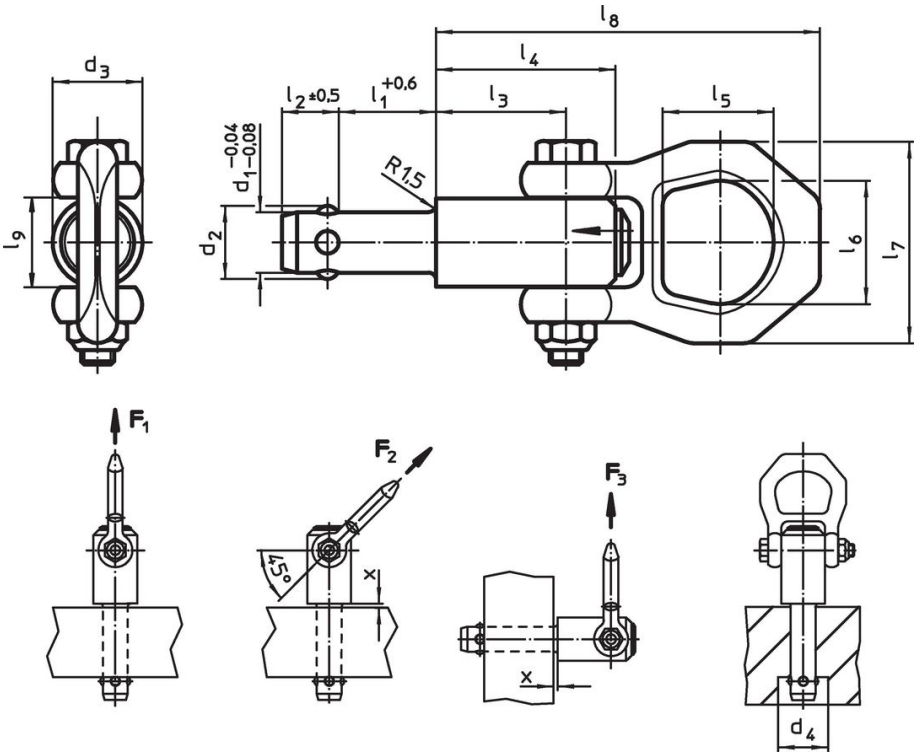

発注情報

寸法													耐荷重 DIN EN 13155に準拠					取付穴 H11	max.		製品番号
d_1 -0,04 -0,08	l_1 +0,6	d_2	d_3	d_4 min.	l_2 ±0,5	l_3	l_4	l_5	l_6	l_7	l_8	l_9	F_1	F_2	F_3	x min.	x max.				
[mm]													[kN]			[mm]		[mm]	[°C]	[g]	
8	**35**	9,35	21,5	9,85	8,75	25,7	36	27	30	49	87,5	21,5	1,5	1,2	0,5	1,5	15	8	250	280	**22350.0706**

応用例

22350.0737 (2018)
ROSTFREI 1.4542
F1 max. 350kg

22350.0737 (2018)
ROSTFREI 1.4542
F1 max. 350kg

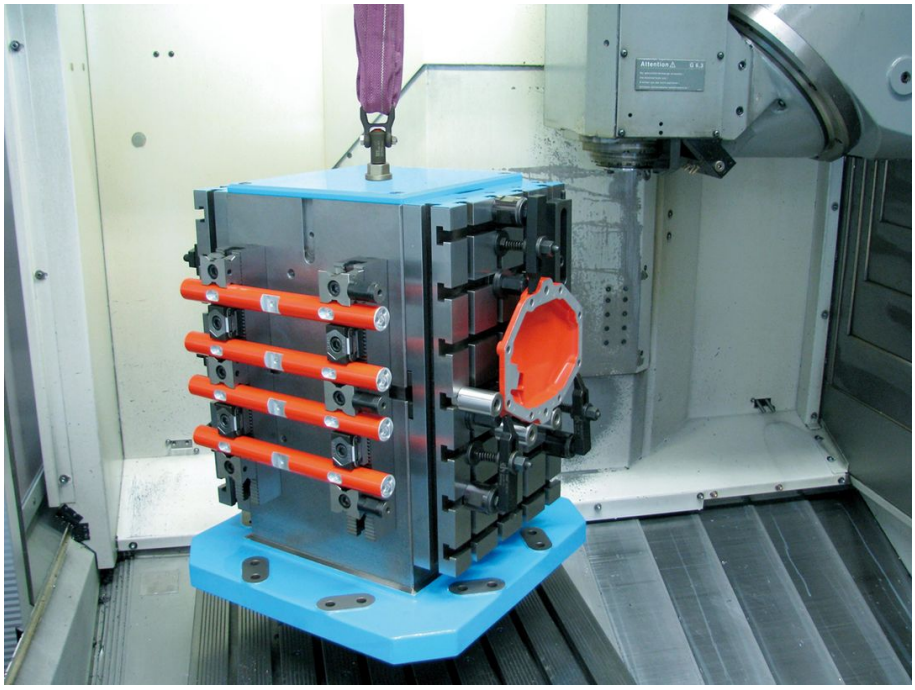

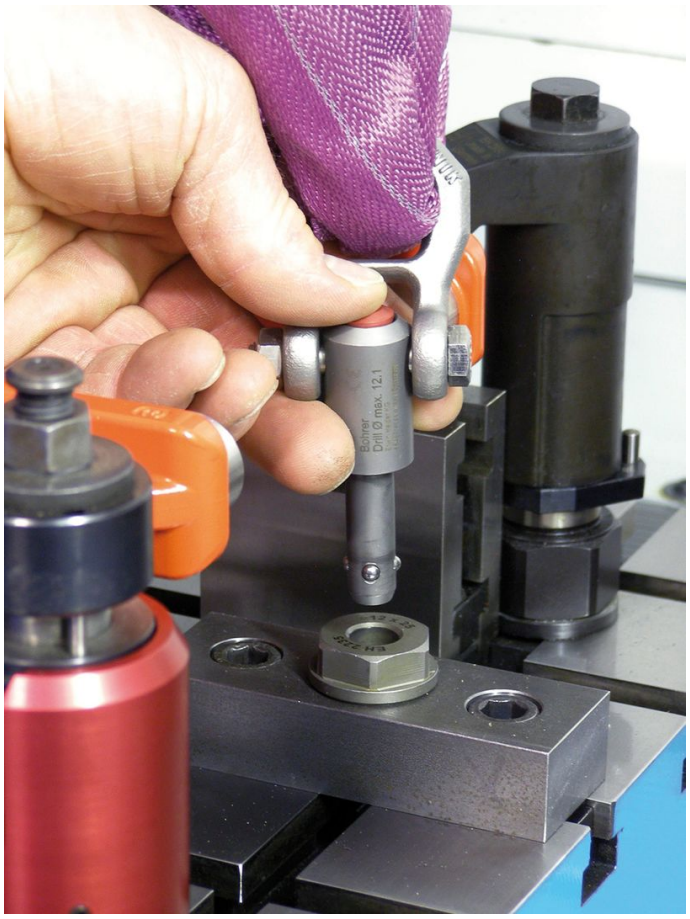
Bohrer
Drill Ø max. 12.1

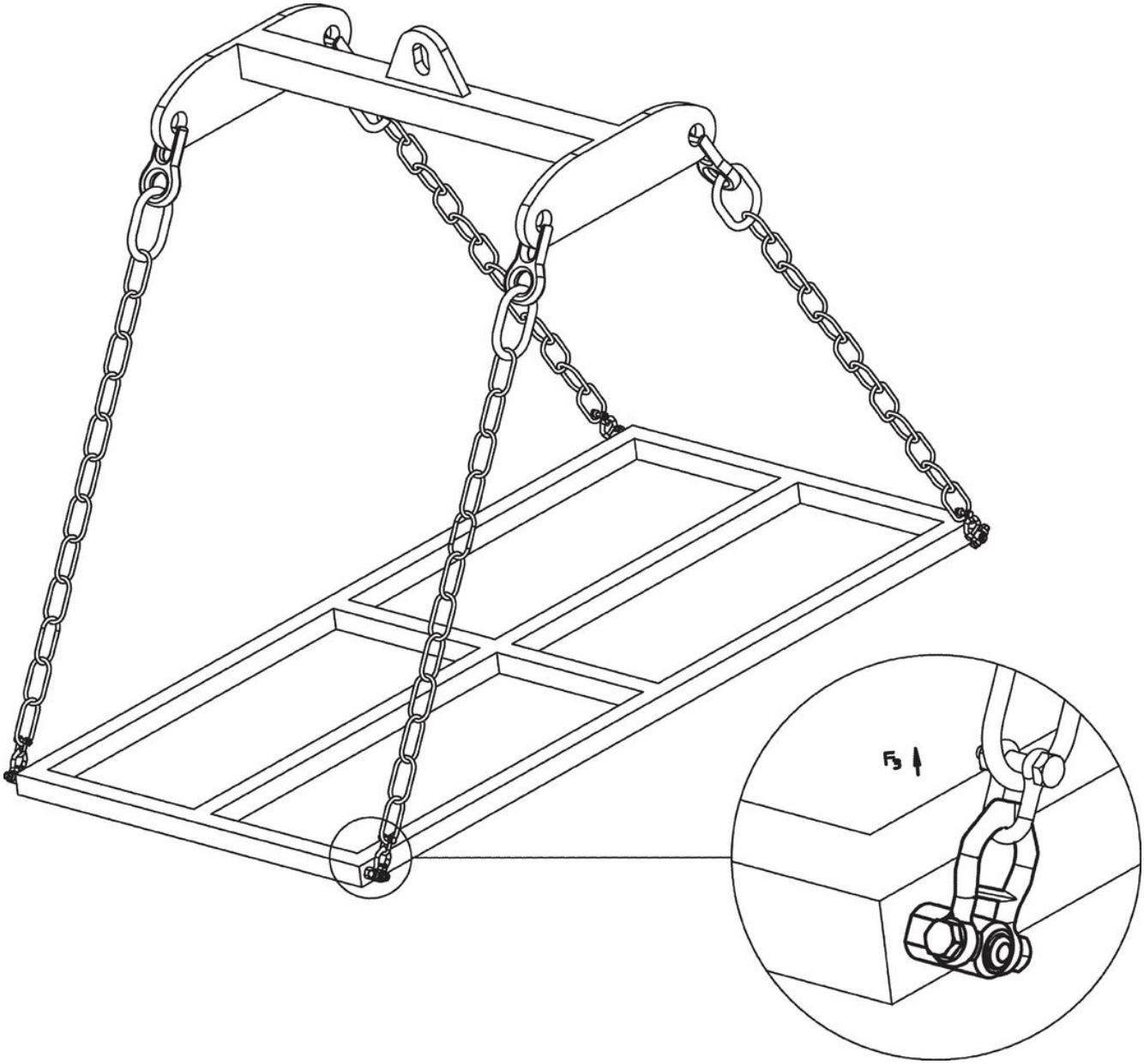
F3

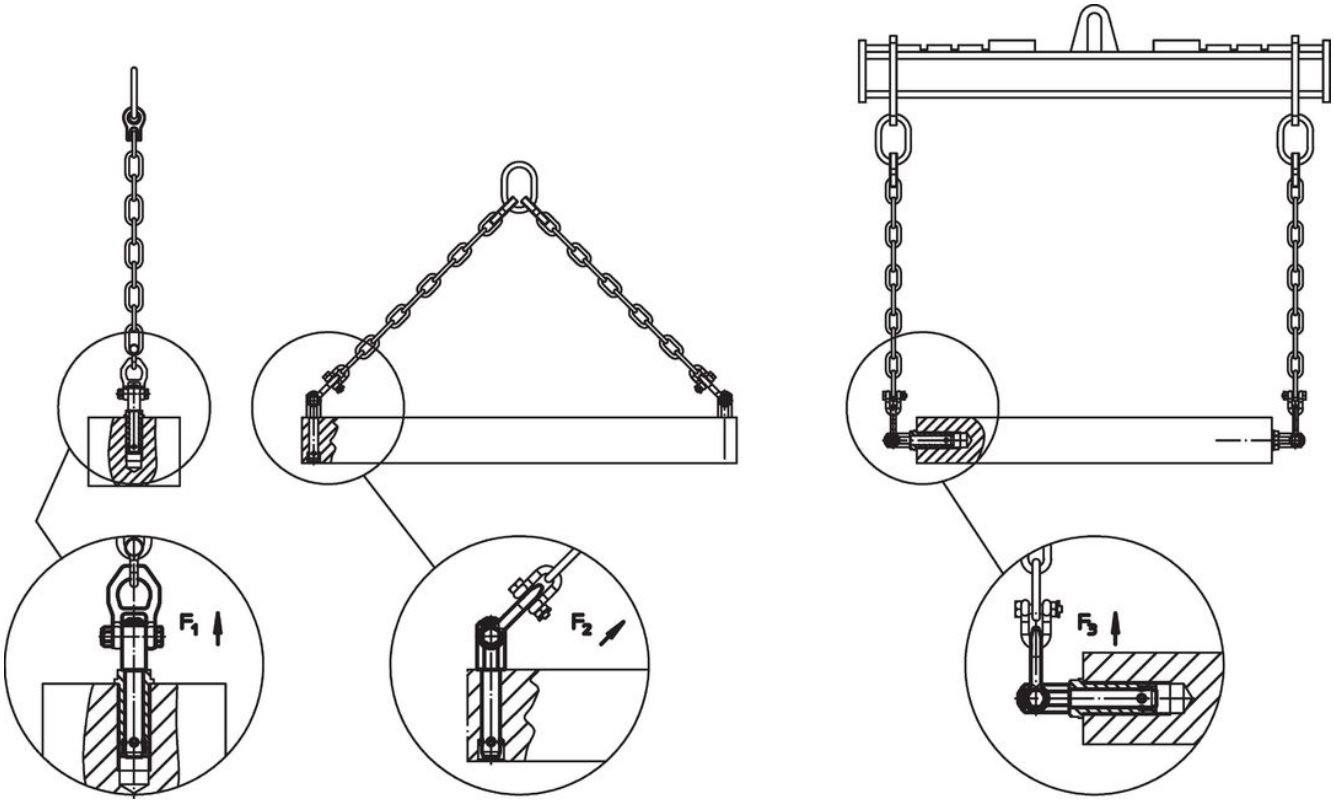

法令(コンプライアンス

RoHS準拠せず
2011/65/EUと2015/863指令には適合していません

0.1%以上の高懸念物質(SVHC)を使用しています
鉛を含有します-2024年1月23日SVHC [REACH]リスト対象

プロポジション65リストの物質を使用しています

⚠
鉛に晒されることは、発がん性や生殖障害を引き起こす原因になります。
https://www.P65Warnings.ca.gov/

紛争物質は使用していません
本製品は、コンゴ民主共和国や隣国地域から産出されるチタン、錫、金、タングステンなどのいかなる「紛争鉱物」に由来する物質を使っていません.