プレッシャーピン・外周ネジ付 シール付 ピン無し

22150.1420

製品説明

位置決めや押し当てに使います。例えば塗装やサンドブラストの際など。
切粉や汚れに対するシール付。

材質

シール
- CR

本体
- スティール、亜鉛めっき

ねじ付プレート
- スティール、黒染

バネ
- スティール、亜鉛めっき

組立

取り付け用穴間隔の計算式：
$l_0 = z/2 + w + x$
l_0 = 軸間距離
y = ワークの高さ
w = ワークの長さ
x = ストローク
z = 突き当てピンの直径
寸法xの計算式： $x = d_2/2 - s$
組み付けにはねじ込み用の専用工具を使います。

マーキング

スプリング圧強化仕様 = バネ鋼、亜鉛メッキ

更なる情報

備考

ねじ付プレートにユーザー側で製作したピンを取り付けて使用します。

寸法図

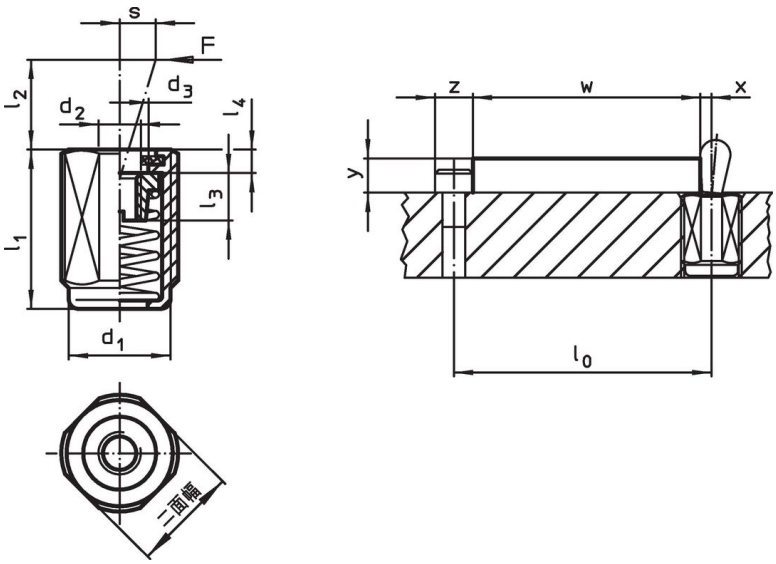

発注情報

寸法 d_1 [mm]	寸法 l_1 -2 [mm]	バネカ F max. [1] 約 [N]	寸法 d_2 [mm]	寸法 d_3 [mm]	寸法 l_2 [mm]	寸法 l_3 [mm]	寸法 l_4 [mm]	ストローク s [mm]	二面幅 [mm]	max. [°C]	[g]	製品番号
重荷重												
M12	**26,5**	**100**	M4	6,1	6	4,5	2	0,8	10	110	8	22150.1420

[1] 統計的平均値

アクセサリー

	寸法 d_1 [mm]	[g]	製品番号
組付工具			
	M12	76	22150.0820

応用例

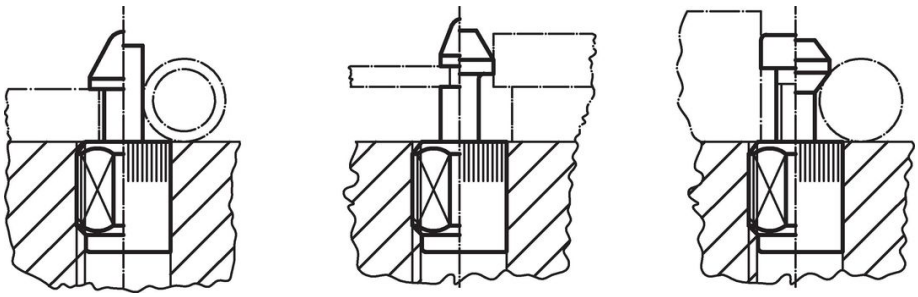

法令(コンプライアンス

RoHS準拠
鉛を含有- 6a/ 6b/ 6cの除外規定に適合

0.1%以上の高懸念物質(SVHC)を使用しています
鉛を含有します-2024年1月23日SVHC [REACH]リスト対象

プロポジション65リストの物質を使用しています

鉛に晒されることは、発がん性や生殖障害を引き起こす原因になります。
https://www.P65Warnings.ca.gov/

紛争物質は使用していません
本製品は、コンゴ民主共和国や隣国地域から産出されるチタン、錫、金、タングステンなどのいかなる「紛争鉱物」に由来する物質を使っていません.