インデックス· ボルト・リング付
22120.1312

製品説明

インデックスプランジャーは、インデックス用の穴と使います

材質

本体
- スティール、黒染

ロック· ピン
- ステンレス鋼 1.4305 (SUS303相当)、ニッケルメッキ

リング
- ステンレス鋼 1.4310 (SUS301相当)

組立

ロック· ナットは別売りです。

取り扱い

ホールド機構付のタイプでは、リングを引いて90°回転させると、ピンが引っ込んだ状態に保持できます。

更なる情報

その他の製品

- 固定ブロック, インデックスボルト、インデックスプランジャー用、 ダイキャスト製
- ロケーティングブッシュ, インデックスボルト用
- ディスタンス· カラー, インデックスボルト用
- 固定ブロック, インデックスボルト用

寸法図

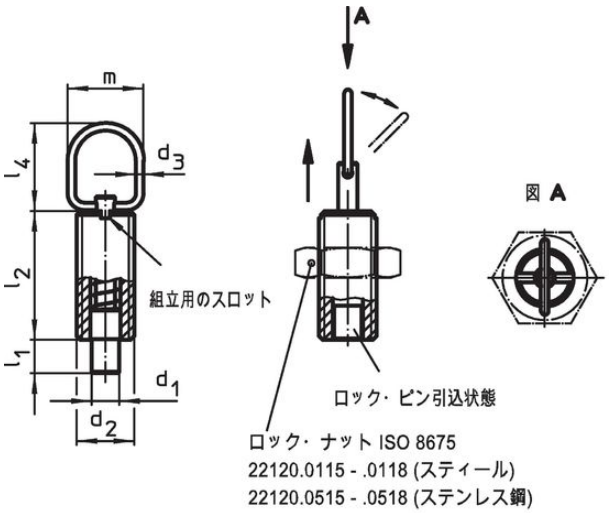

図 1

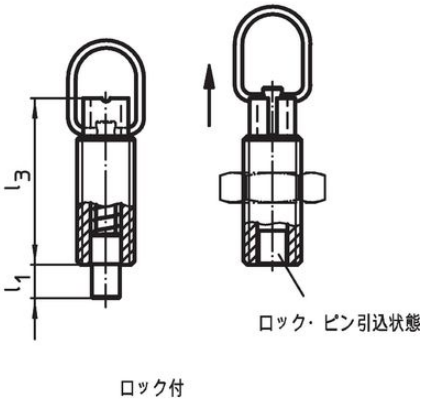

図 2

発注情報

寸法								ストローク	バネ[1]				製品番号
d_1 -0,05 -0,1	d_2	d_3	l_1 min.	l_2	l_3	l_4	m	s	F_1 約	F_2 約	max.		
[mm]								[mm]	[N]		[°C]	[g]	
ホールド機構なし – 図 1, 鋼													
5	**M10 x 1**	1,5	5	22	28	23	18	5	5	15	250	12	22120.1312

[1] 統計的平均値

アクセサリー

	寸法 d_2 [mm]	レンチサイズ [mm]	[g]	製品番号
ロックナットISO 8675 (DIN 439), 鋼				
	M10 x 1	16	5,2	22120.0115

応用例

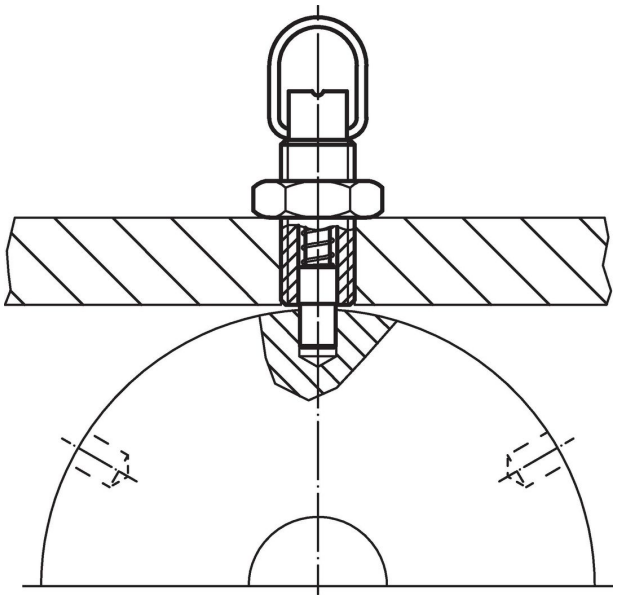

法令(コンプライアンス

RoHS準拠
鉛を含有- 6a/ 6b/ 6cの除外規定に適合

0.1%以上の高懸念物質(SVHC)を使用しています
鉛を含有します-2024年1月23日SVHC [REACH]リスト対象

プロポジション65リストの物質を使用しています

鉛に晒されることは、発がん性や生殖障害を引き起こす原因になります。
https://www.P65Warnings.ca.gov/

紛争物質は使用していません
本製品は、コンゴ民主共和国や隣国地域から産出されるチタン、錫、金、タングステンなどのいかなる「紛争鉱物」に由来する物質を使っていません.