インデックス・ ボルト・水平フランジ付
22120.1232

製品説明

インデックスボルトは、インデックス目的に使われます

材質

ハウジング
- 亜鉛ダイキャスト、樹脂塗装、黒

ロック・ ピン
- スティール、亜鉛めっき

レバー部
- プラスチック

組立

取り付けにはワッシャー (ISO 7092等) を使います。

取り扱い

ホールド機構付のタイプでは、ノブを引いて約70°回転させると、ピンが引っ込んだ状態に保持できます。

寸法図

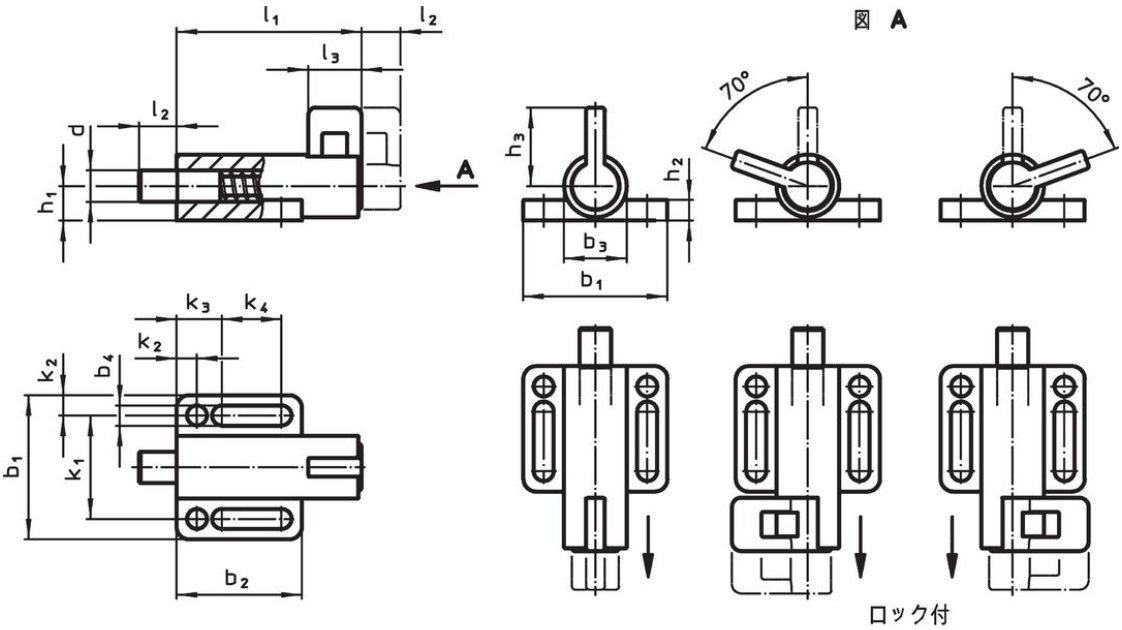

図 1　図 2　図 3

発注情報

寸法															バネカ[1]					製品番号
d -0,05	l_2 min.	b_1	b_2	b_3	b_4	h_1	h_2	h_3	k_1	k_2	k_3	k_4	l_1	l_3	F_1 約	F_2 約	min.	max.		
[mm]															[N]		[°C]		[g]	
ロック機構付、右 – 図 3																				
10	**12**	46	40	20	6,4	11	6	29	33	6,5	14,5	19	71	17	25	38	-30	80	132	22120.1232

[1] 統計的平均値

応用例

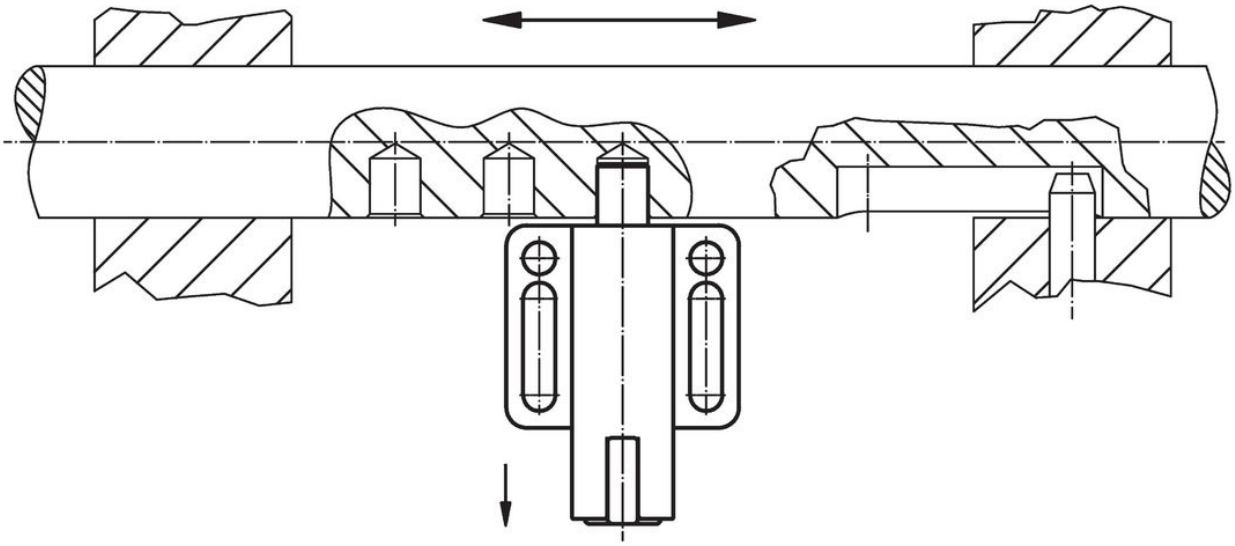

法令(コンプライアンス

RoHS準拠
鉛を含有- 6a/ 6b/ 6cの除外規定に適合

0.1%以上の高懸念物質(SVHC)を使用しています
鉛を含有します-2024年1月23日SVHC [REACH]リスト対象

プロポジション65リストの物質を使用しています

鉛に晒されることは、発がん性や生殖障害を引き起こす原因になります。
https://www.P65Warnings.ca.gov/

紛争物質は使用していません
本製品は、コンゴ民主共和国や隣国地域から産出されるチタン、錫、金、タングステンなどのいかなる「紛争鉱物」に由来する物質を使っていません.