インデックス· ボルト・六角カラー付、ステンレス鋼 A4

22120.1045

製品説明

インデックスプランジャーは、インデックス用の穴と使います
ステンレス鋼A4採用モデルは、耐腐食性に優れています

材質

本体
- ステンレス鋼1.4401

ロック· ピン
- ステンレス鋼 1.4401 ニッケルメッキ

ノブ
- 熱可塑性樹脂PA 6、ブラックグレイ、マット

カウンター· ナット
- ステンレス鋼1.4401

更なる情報

備考

分解不可能
ロック· ナットは別売りです。

寸法図

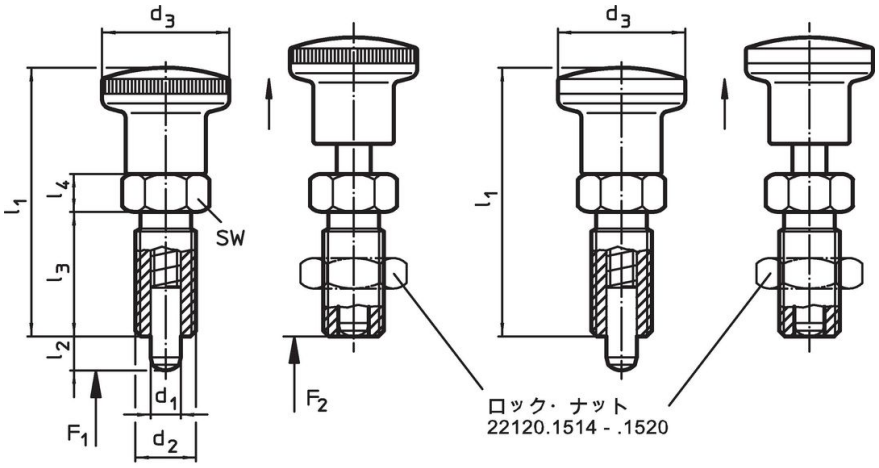

図 1　　図 2

発注情報

寸法							バネカ[1]					製品番号
d_1 -0,02 -0,05	d_2	l_2 min.	d_3	l_1	l_3	l_4	F_1 約	F_2 約	min.	max.		
[mm]							[N]		[°C]		[g]	
可塑性プラスチック製ノブ付 – 図 1												
5	**M10 x 1**	**5**	19	40	18	6	3	12	-30	80	18	22120.1045

[1] 統計的平均値

アクセサリー

	寸法 d_2 [mm]	レンチサイズ [mm]	[g]	製品番号
ロックナットISO 8675 (DIN 439), ステンレス鋼1.4401				
	M10 x 1	16	5,4	22120.1515

法令(コンプライアンス

RoHS準拠
2011/65/EUと2015/863指令に適合しています

SVHC材の含有は無し
0.1%(質量％濃度)以上の高懸念物質(SVHC)は使用していません-2024年1月23日SVHCリスト対象.

プロポジション65の物質は含有していません
プロポジション65の指定物質は含まれていません
https://www.P65Warnings.ca.gov/

紛争物質は使用していません