インデックス· ボルト・フランジ付

22120.0967

製品説明

インデックスプランジャーは、インデックス用の穴と使います
板厚の薄い部品への固定に適しています。
このインデックス· ボルトは小型であることが特長です。

材質

フランジ部
- 亜鉛ダイキャスト、　亜鉛メッキ

ロック· ピン
- ステンレス鋼 1.4305 (SUS303相当)、ニッケルメッキ

ノブ
- PA6、黒 (つや消し)

取り扱い

ホールド機構の付いた仕様では、ノブを引いて90°回します。

更なる情報

備考

分解不可能

その他の製品

- ロケーティングブッシュ, インデックスボルト用

寸法図

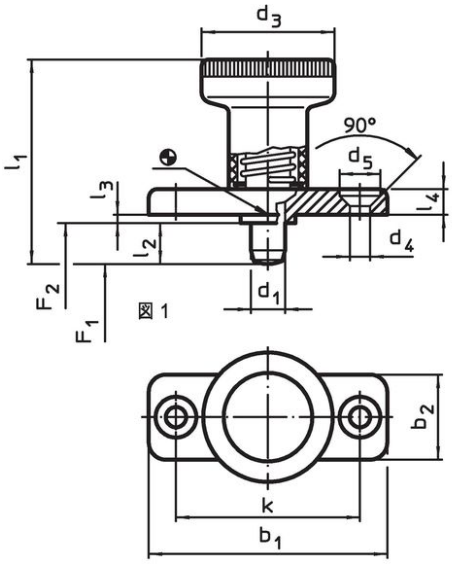

図 1

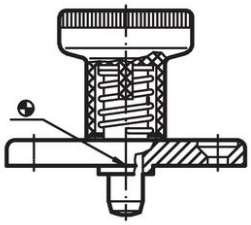

図 2　ホールド機構付

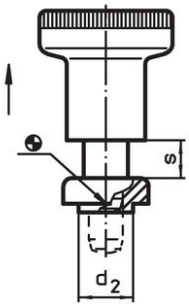

発注情報

寸法													バネ力[1]					製品番号[2]
d_1 -0,02 -0,05	l_2	b_1	b_2	d_2 -0,02 -0,1	d_3	d_4	d_5	k	l_1	l_3 -0,15	l_4	s	F_1 約	F_2 約	min.	max.		
[mm]													[N]		[°C]		[g]	
ホールド機構なし – 図 1, ステンレス鋼																		
6	**14**	40	18	10	25	4,3	8,3	30	45	2,5	4,5	6	8,5	22	-30	80	37	22120.0967

[1] 統計的平均値

[2] ピンは完全には引き込まれません。

応用例

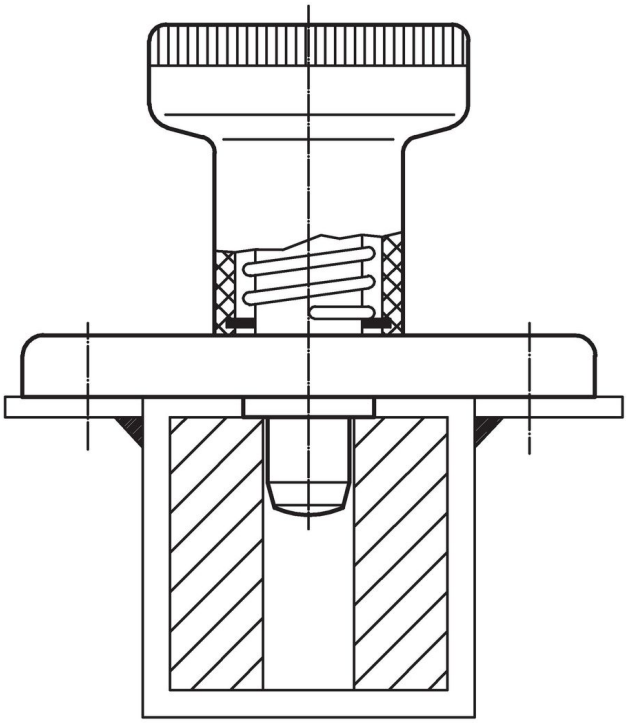

法令(コンプライアンス

RoHS準拠
2011/65/EUと2015/863指令に適合しています

SVHC材の含有は無し
0.1%(質量％濃度)以上の高懸念物質(SVHC)は使用していません-2024年1月23日SVHCリスト対象.

プロポジション65の物質は含有していません
プロポジション65の指定物質は含まれていません
https://www.P65Warnings.ca.gov/

紛争物質は使用していません
本製品は、コンゴ民主共和国や隣国地域から産出されるチタン、錫、金、タングステンなどのいかなる「紛争鉱物」に由来する物質を使っていません.