インデックス・ ボルト
22120.0308

製品説明

インデックスボルトは、インデックス目的に使われます
プラスティック・ キャップ付き仕様で、操作性が改善されます

材質

本体
- ステンレス鋼 1.4305 （ SUS303相当 ）

ロック・ ピン
- ステンレス鋼 1.4305 (SUS303相当 ）、ニッケルメッキ

レバー部
- 焼結合金 1.4404

取り扱い

レバーを180°回せばピンが引き込まれ、ノッチ部によりピンが引き込まれた状態で保持されます。

更なる情報

備考

ロック・ ナットは別売りです。

その他の製品

- 固定ブロック, インデックスボルト、インデックスプランジャー用、 ダイキャスト製
- ロケーティングブッシュ, インデックスボルト用
- 固定ブロック, インデックスボルト用

寸法図

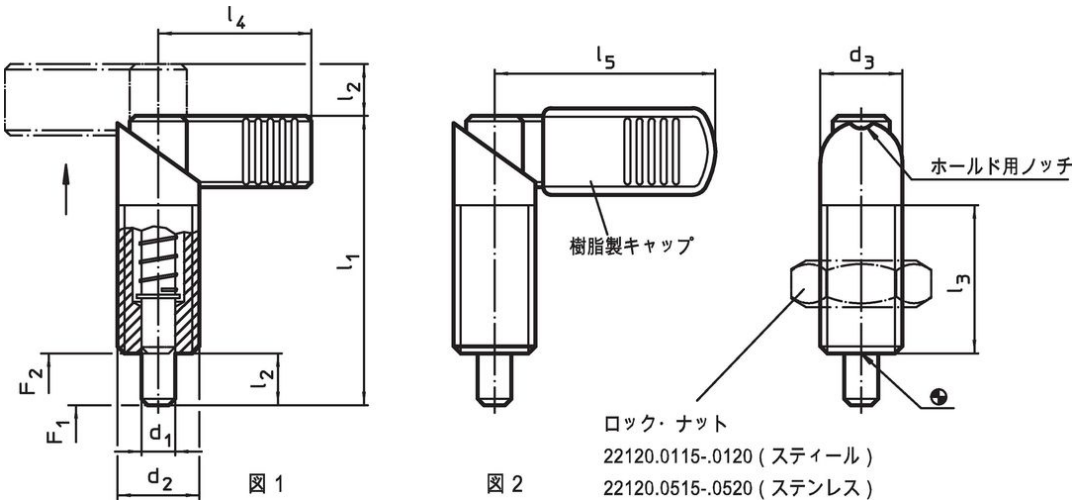

発注情報

寸法							バネ力[1]				製品番号
d_1 -0,02 -0,04	d_2	d_3	l_1	l_2	l_3	l_4	F_1 約	F_2 約	max.		
[mm]							[N]		[°C]	[g]	
グリップ用プラスティックカバー無 – 図 1, ステンレス鋼											
4	**M10 x 1**	10	37,5	6	19	21	7	20	250	17	**22120.0308**

[1] 統計的平均値

アクセサリー

	寸法 d_2 [mm]	レンチサイズ [mm]	[g]	製品番号
ロックナットISO 8675 (DIN 439), ステンレス鋼				
	M10 x 1	16	5,2	**22120.0515**

法令(コンプライアンス

RoHS準拠
2011/65/EUと2015/863指令に適合しています

SVHC材の含有は無し
0.1%(質量％濃度)以上の高懸念物質(SVHC)は使用していません-2024年1月23日SVHCリスト対象.

プロポジション65の物質は含有していません
プロポジション65の指定物質は含まれていません
https://www.P65Warnings.ca.gov/

紛争物質は使用していません
本製品は、コンゴ民主共和国や隣国地域から産出されるチタン、錫、金、タングステンなどのいかなる「紛争鉱物」に由来する物質を使っていません.