インデックス・ ボルト・取付用フランジ付、水平、ステンレス鋼
22110.2328

製品説明

インデックスプランジャーは、インデックス用の穴と使います

材質

ハウジング
- ステンレス鋼1.4308、精密鋳造、マットブラスト仕上げ

ロック・ ピン
- ステンレス鋼 1.4305 （ SUS303相当 ）

ノブ
- PA6、黒 （ つや消し ）

組立

取り付けにはワッシャー （ ISO 7092等 ）を使います。

取り扱い

ホールド機構付のタイプでは、ノブを引き、ノッチまで90°回転させれば、ロックピンは引き込まれた状態で保持されます

更なる情報

備考

分解不可能

寸法図

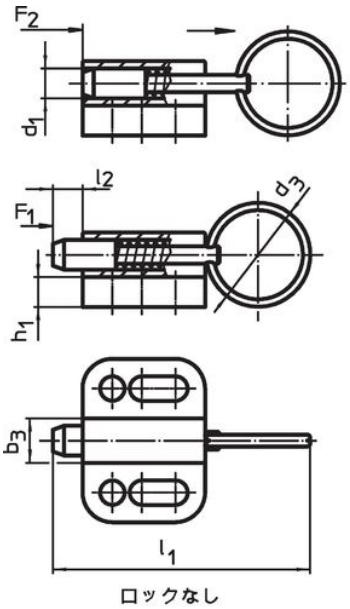

図 1

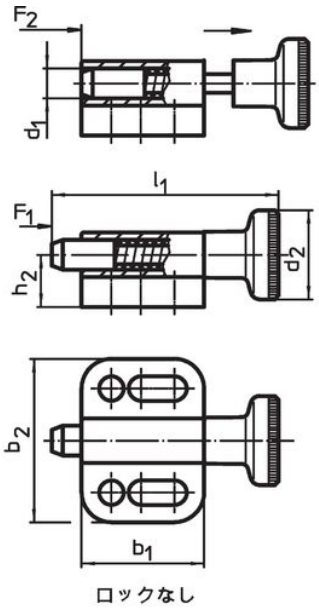

図 2

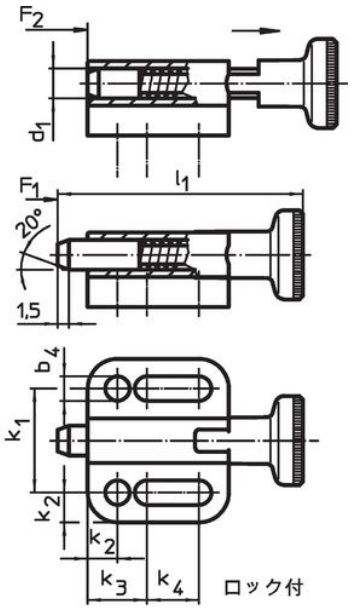

図 3

発注情報

寸法														バネカ[1]					製品番号
d_1 h11	d_2	b_1	b_2	b_3	b_4 -0,2	h_1	h_2	k_1 ±0,05	k_2	k_3	k_4	l_1	l_2 min.	F_1 約	F_2 約	min.	max.		
[mm]														[N]		[°C]		[g]	
ノブ付 ホールド機構なし – 図 2																			
8	21	33	34	12	5,4	6	12,5	23	5,5	12	15,5	59	8	6	22	-30	80	67	22110.2328

[1] 統計的平均値

法令(コンプライアンス

RoHS準拠
2011/65/EUと2015/863指令に適合しています

SVHC材の含有は無し
0.1%(質量％濃度)以上の高懸念物質(SVHC)は使用していません-2024年1月23日SVHCリスト対象.

プロポジション65の物質は含有していません
プロポジション65の指定物質は含まれていません
https://www.P65Warnings.ca.gov/

紛争物質は使用していません