インデックスボルト、ミニタイプ

22110.2034

製品説明

特に厚みの薄い対象物への取付に適します。
小型のインデックス· ボルト。

材質

本体
- スティール、亜鉛めっき

ロック· ピン
- ステンレス鋼 1.4305（SUS303相当）

ノブ
- PA6、黒（つや消し）
- ナイロン6、くすみ赤色

組立

本体ネジ部をねじ込んだのち、ノブを持ち上げて六角部を使って締め付けます。
ディスタンス· カラー（EH 22120.）を使って本体の取付高さを変えることができます。

取り扱い

ホールド機構付の物はノブを引き出して30°回せばホールドされます。

更なる情報

備考

分解不可能

その他の製品

- ディスタンス· カラー, インデックスボルト用

寸法図

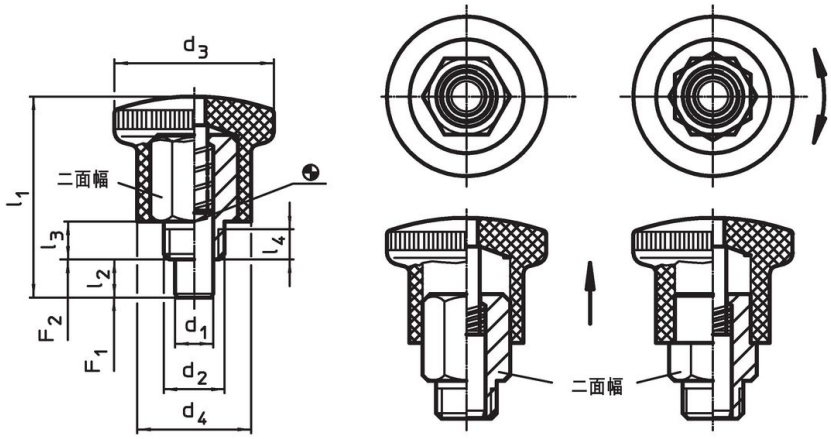

図1　図2

発注情報

寸法								二面幅	バネ力[1]					製品番号
d_1 0 -0,06	d_2	d_3	d_4	l_1	l_2 min.	l_3	l_4 min.		F_1 約	F_2 約	min.	max.		
[mm]								[mm]	[N]		[°C]		[g]	
ロック機能付、赤色ノブ – 図 2, 鋼														
4	M8 x 0,75	21	15	26,5	5	5	3,5	10	4,5	12	-30	80	13	**22110.2034**

[1] 統計的平均値

応用例

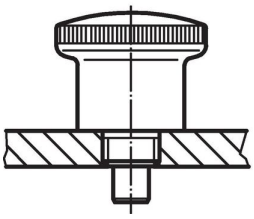

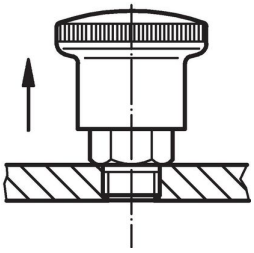

法令(コンプライアンス

RoHS準拠
2011/65/EUと2015/863指令に適合しています

SVHC材の含有は無し
0.1%(質量％濃度)以上の高懸念物質(SVHC)は使用していません-2024年1月23日SVHCリスト対象.

プロポジション65の物質は含有していません
プロポジション65の指定物質は含まれていません
https://www.P65Warnings.ca.gov/

紛争物質は使用していません
本製品は、コンゴ民主共和国や隣国地域から産出されるチタン、錫、金、タングステンなどのいかなる「紛争鉱物」に由来する物質を使っていません.