インデックスボルト、ミニタイプ・標準仕様

22110.0652

製品説明

特に厚みの薄い対象物への取付に適します。
小型のインデックス・ ボルト。
ネジ部の根元は逃げてあるので完全にねじ込めます。

材質

本体
- スティール、亜鉛めっき

ロック・ ピン
- ステンレス鋼 1.4305 （ SUS303相当 ）

ノブ
- PA6、黒 (つや消し)

組立

本体ネジ部をねじ込んだのち、ノブを持ち上げて六角部を使って締め付けます。
ディスタンス・ カラー (EH 22120.) を使って本体の取付高さを変えることができます。

取り扱い

ホールド機構付の物はノブを引き出して30°回せばホールドされます。

更なる情報

備考

分解不可能

その他の製品

- ディスタンス・ カラー, インデックスボルト用

寸法図

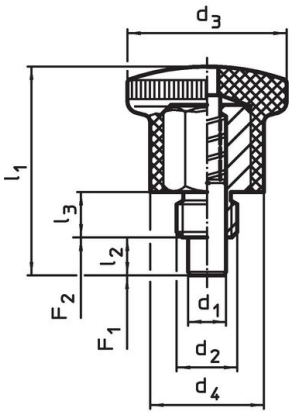

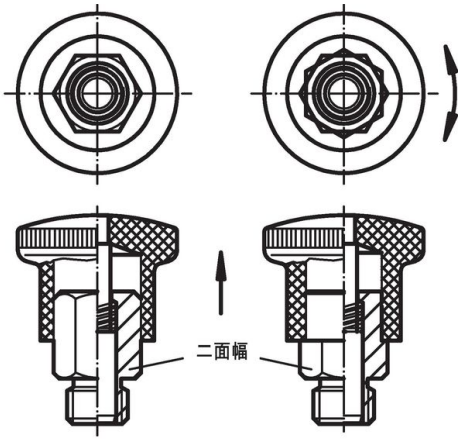

図1　　図2

発注情報

寸法							二面幅	バネカ[1]					製品番号
d_1 h9	d_2	d_3	d_4	l_1	l_2 min.	l_3		F_1 約	F_2 約	min.	max.		
[mm]							[mm]	[N]		[°C]		[g]	
ホールド機構付 – 図 2, 鋼													
8	**M16 x 1,5**	33	23	47,5	10	12	17	11	35	-30	80	65	**22110.0652**

[1] 統計的平均値

応用例

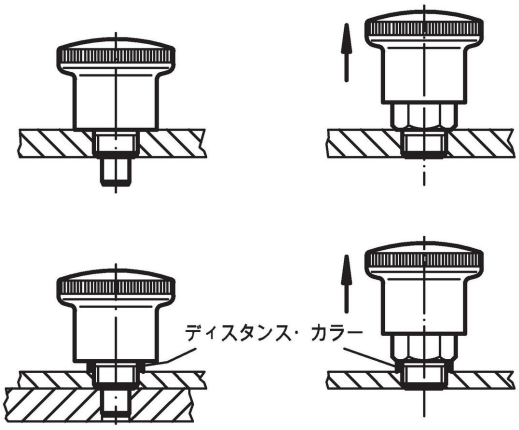

法令(コンプライアンス

RoHS準拠
鉛を含有- 6a/ 6b/ 6cの除外規定に適合

0.1%以上の高懸念物質(SVHC)を使用しています
鉛を含有します-2024年1月23日SVHC [REACH]リスト対象

プロポジション65リストの物質を使用しています

⚠
鉛に晒されることは、発がん性や生殖障害を引き起こす原因になります。
https://www.P65Warnings.ca.gov/

紛争物質は使用していません
本製品は、コンゴ民主共和国や隣国地域から産出されるチタン、錫、金、タングステンなどのいかなる「紛争鉱物」に由来する物質を使っていません.