位置決めブッシュ・インデックスボルト用

22110.0470

製品説明

位置決めブッシュは、インデックスプランジャー、インデックスボルト用に適しています。
熱処理ボールは、耐磨耗性です

材質

- スティール、焼入れ、黒染

寸法図

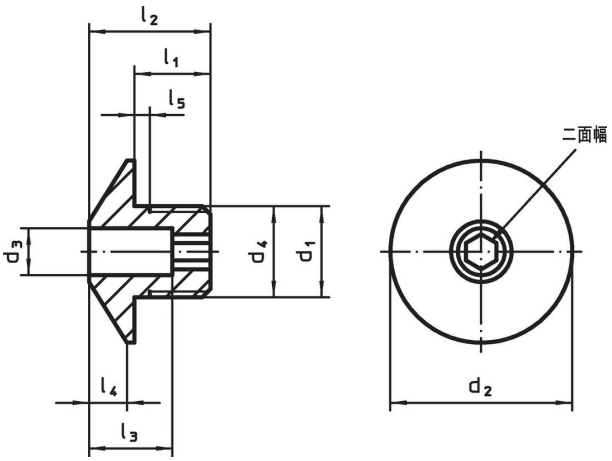

発注情報

寸法									適合 ボルト	二面幅		製品番号
d_1	d_3 +0,1	d_2	d_4 -0,05	l_1	l_2	l_3	l_4	l_5 +0,5				
[mm]									[mm]	[mm]	[g]	
鋼												
M16 x 1,5	**10,2**	32	16	12	20	13	7	1,5	**10**	6	34	**22110.0470**

応用例

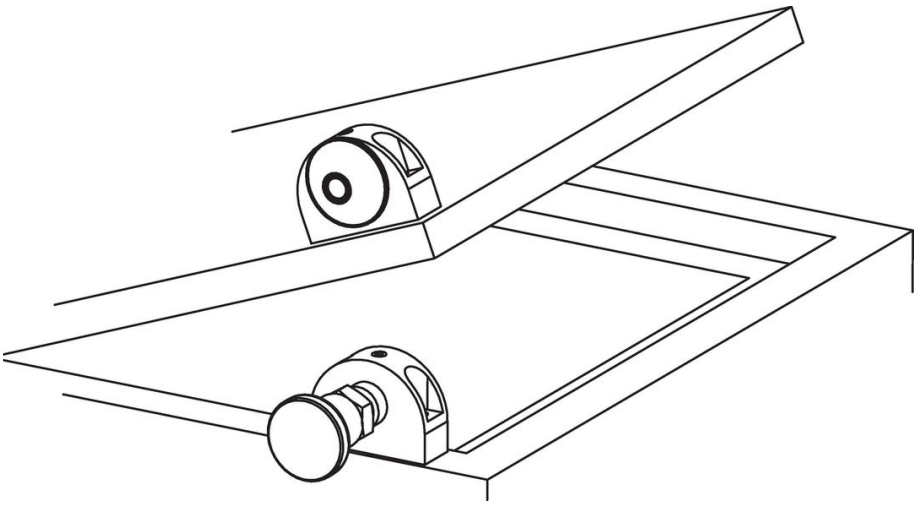

法令(コンプライアンス

RoHS準拠
鉛を含有- 6a/ 6b/ 6cの除外規定に適合

0.1%以上の高懸念物質(SVHC)を使用しています
鉛を含有します-2024年1月23日SVHC [REACH]リスト対象

プロポジション65リストの物質を使用しています

⚠
鉛に晒されることは、発がん性や生殖障害を引き起こす原因になります。
https://www.P65Warnings.ca.gov/

紛争物質は使用していません
本製品は、コンゴ民主共和国や隣国地域から産出されるチタン、錫、金、タングステンなどのいかなる「紛争鉱物」に由来する物質を使っていません.