固定ブロック・インデックスボルト、インデックスプランジャー用、 ダイキャスト製

22110.0420

製品説明

インデックス· ボルトの取付用に、また用途の拡大に利用できます。ロケーティング· ブッシュ EH 22110.の取付にも使用可能です。

材質

グラブスクリュー
- スティール、黒染、先端部黄銅付き

本体
- 亜鉛ダイキャスト、樹脂塗装、黒

組立

インデックスプランジャーは、必ずザグリ穴 d_1側から組みつけて下さい

更なる情報

その他の製品

- 位置決めブッシュ, インデックスボルト用

寸法図

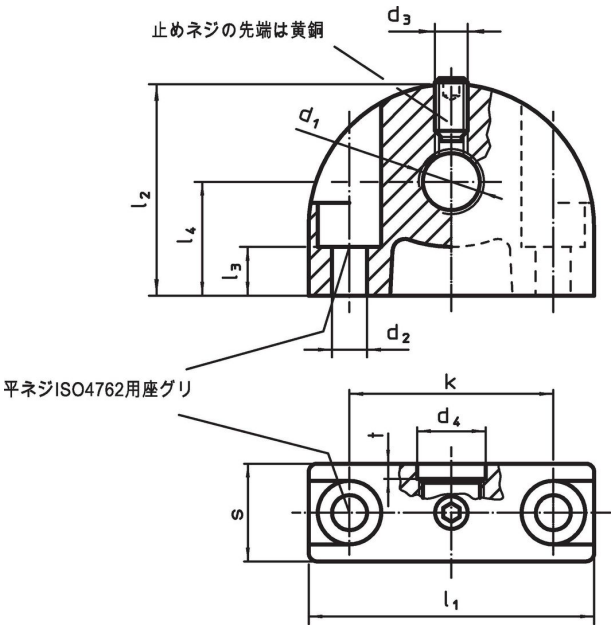

発注情報

寸法													製品番号
d_1	d_2	d_3	d_4	k	l_1	l_2	l_3	l_4	s	t	max. [°C]	[g]	
[mm]													
垂直取付用 (固定用穴が インデックス· ボルトと垂直)													
M20 x 1,5	5,3	M5	20,2	35	47	34	15,5	18	14	3	100	68	22110.0420

応用例

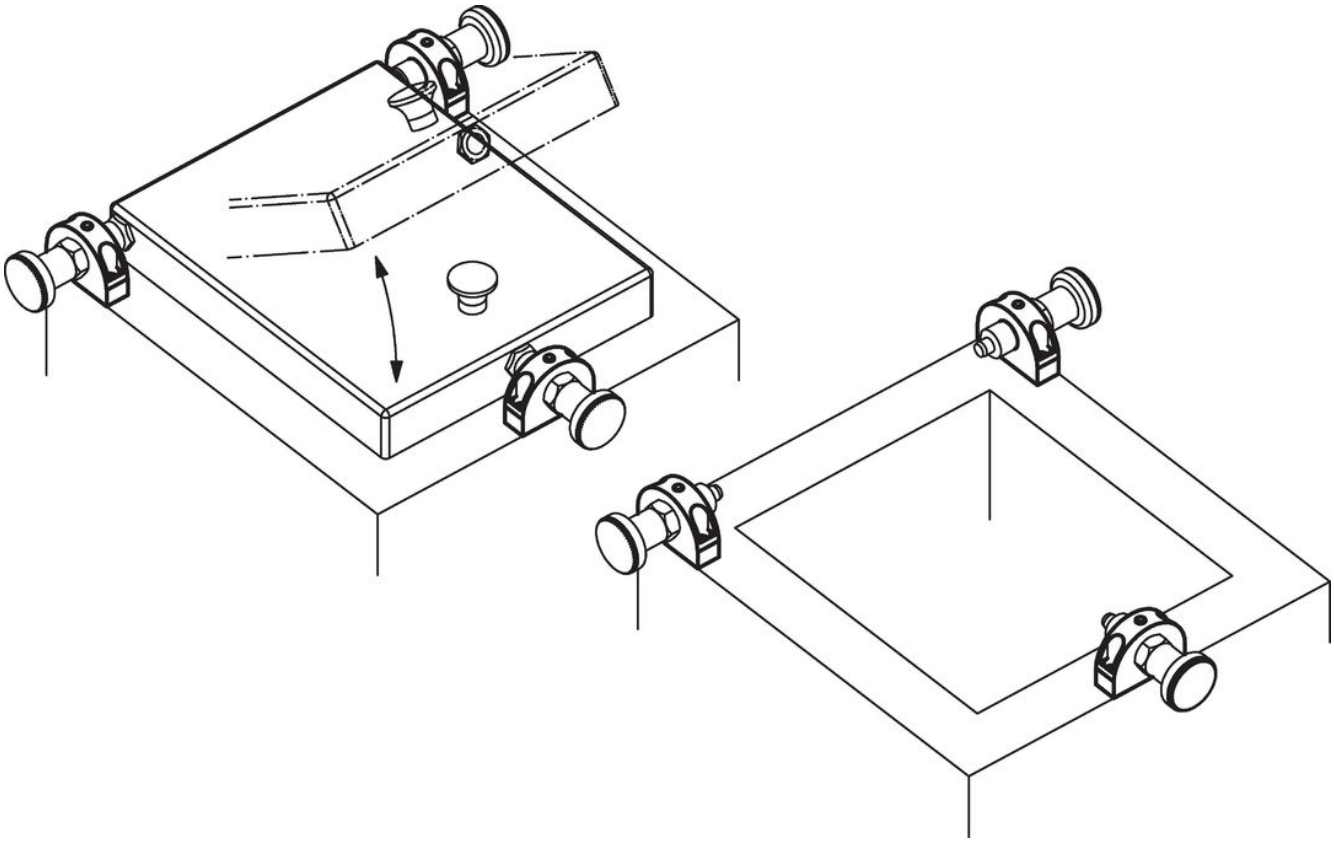

法令(コンプライアンス

RoHS準拠
2011/65/EUと2015/863指令に適合しています

SVHC材の含有は無し
0.1%(質量％濃度)以上の高懸念物質(SVHC)は使用していません-2024年1月23日SVHCリスト対象.

プロポジション65の物質は含有していません
プロポジション65の指定物質は含まれていません
https://www.P65Warnings.ca.gov/

紛争物質は使用していません
本製品は、コンゴ民主共和国や隣国地域から産出されるチタン、錫、金、タングステンなどのいかなる「紛争鉱物」に由来する物質を使っていません.