インデックスボルト、コンパクトタイプ・六角カラー付 ホールド機構付

22110.0136

製品説明

インデックスプランジャーは、インデックス用の穴と使います
ホールド機構付も無しも外形寸法は変わりません。
ネジ部の根元は逃げてあるので完全にねじ込めます。

材質

本体
- スティール、黒染

ロック・ピン
- スティール、焼入れ

ノブ
- PA6、黒 (つや消し)

組立

ディスタンス・ カラー (EH 22120.) を使って本体の取付高さを変えることができます。

取り扱い

ノブを引き出して90°回転させ、ノッチによりピンが引っ込んだ状態に固定します。

更なる情報

備考

分解不可能
ロック・ ナットは別売りです。

その他の製品

- 固定ブロック, インデックスボルト、インデックスプランジャー用、 ダイキャスト製
- ロケーティングブッシュ, インデックスボルト用
- ディスタンス・ カラー, インデックスボルト用

寸法図

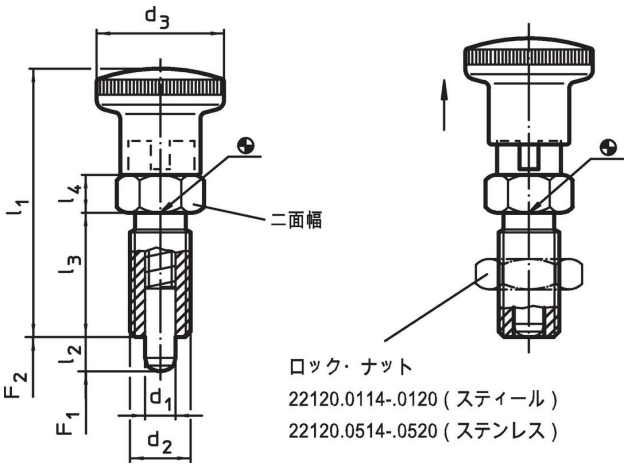

発注情報

寸法							二面幅	バネカ[1]					製品番号
d_1 -0,02 -0,05	d_2	l_2 min.	d_3	l_1	l_3	l_4		F_1 約	F_2 約	min.	max.		
[mm]							[mm]	[N]		[°C]		[g]	
ノブ付、黒色, 鋼													
12	M20 x 1,5	**15**	33	67	33	10	22	11,5	40	-30	80	125	22110.0136

[1] 統計的平均値

アクセサリー

	寸法 d_2 [mm]	レンチサイズ [mm]	[g]	製品番号
ロックナットISO 8675 (DIN 439), 鋼				
	M20 x 1,5	30	32,0	22120.0120

応用例

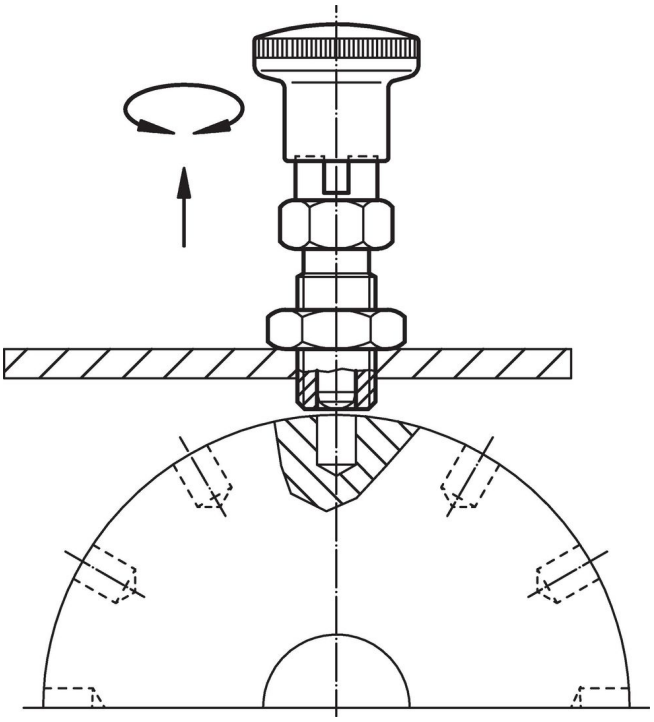

法令(コンプライアンス

RoHS準拠
鉛を含有- 6a/ 6b/ 6cの除外規定に適合

0.1%以上の高懸念物質(SVHC)を使用しています
鉛を含有します-2024年1月23日SVHC [REACH]リスト対象

プロポジション65リストの物質を使用しています

⚠
鉛に晒されることは、発がん性や生殖障害を引き起こす原因になります。
https://www.P65Warnings.ca.gov/

紛争物質は使用していません
本製品は、コンゴ民主共和国や隣国地域から産出されるチタン、錫、金、タングステンなどのいかなる「紛争鉱物」に由来する物質を使っていません.