スプリングプランジャー・両側

22090.0070

製品説明

位置決め用。電気回路の構成部品（コンタクト）としても使用可能。

材質

本体
- 黄銅

ボール
- ステンレス鋼、焼入れ

バネ
- ステンレス鋼

更なる情報

備考

特別仕様については、お問い合わせください。
スプリングプランジャーのバネカとストロークは工場にて検査済みです。

参照先

インデックス保持力の計算については、巻末の技術情報をご参照ください

寸法図

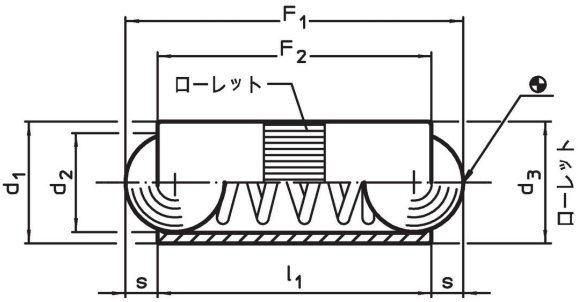

発注情報

寸法				ストローク	バネカ[1]			取付穴		製品番号
d_1	d_2	d_3	l_1	s	F_1 約	F_2 約	max.	H8		
[mm]				[mm]	[N]		[°C]	[mm]	[g]	
7	6	7,03	14	2	4	12	250	7	3	**22090.0070**

[1] 統計的平均値

応用例

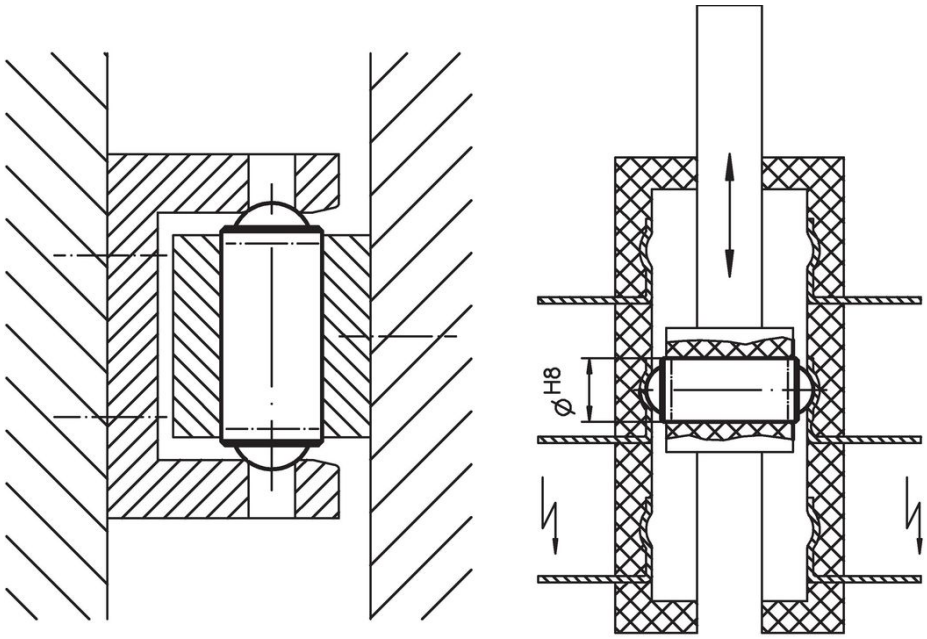

法令(コンプライアンス

RoHS準拠
鉛を含有- 6a/ 6b/ 6cの除外規定に適合

0.1%以上の高懸念物質(SVHC)を使用しています
鉛を含有します-2024年1月23日SVHC [REACH]リスト対象

プロポジション65リストの物質を使用しています

鉛に晒されることは、発がん性や生殖障害を引き起こす原因になります。
https://www.P65Warnings.ca.gov/

紛争物質は使用していません
本製品は、コンゴ民主共和国や隣国地域から産出されるチタン、錫、金、タングステンなどのいかなる「紛争鉱物」に由来する物質を使っていません.