スプリングプランジャー・圧入ロングボディ、カラー、ボール付
22080.1108

製品説明

スプリングプランジャーは、位置決め、固定、押し付け、押し離しなどに使います。
強力スプリングタイプは、 "EH 22080を参照ください。スプリング· プランジャー、スムース、ロング、カラー、ボール

材質

本体
- ステンレス鋼 1.4303 (SUS305相当)

ボール
- ステンレス鋼、焼入れ

バネ
- ステンレス鋼

更なる情報

備考

特別仕様については、お問い合わせください。
スプリングプランジャーのバネカとストロークは工場にて検査済みです。

参照先

インデックス保持力の計算については、巻末の技術情報をご参照ください

その他の製品

- スプリングプランジャー, ボール付、 平滑タイプ

寸法図

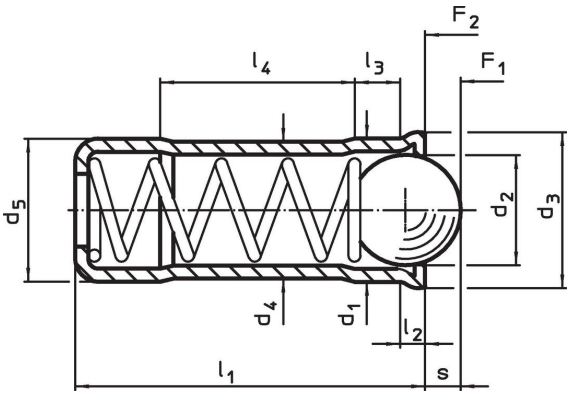

発注情報

寸法									ストローク	バネカ[1]					製品番号
d_1 +0,1 +0,04	d_2	d_3	d_4	d_5 ±0,04	l_1	l_2 約	l_3 約	l_4 約	s +0,2 -0,1	F_1 約	F_2 約	max.	取付穴 H7		
[mm]									[mm]	[N]		[°C]	[mm]	[g]	
8	6,5	8,5	7,55	8	18	1,1	2,9	9,5	2,3	40	67,3	250	8	3,6	**22080.1108**

[1] 統計的平均値

応用例

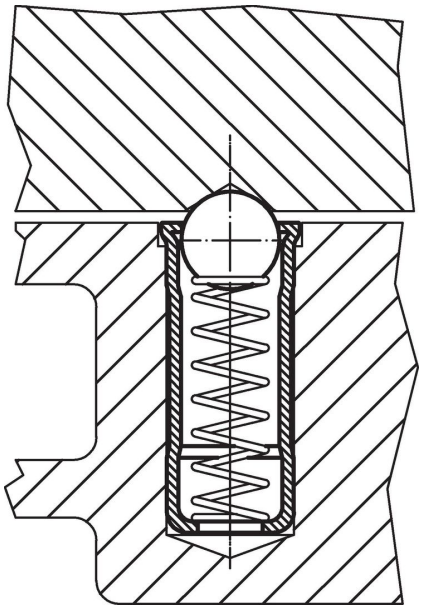

法令(コンプライアンス

RoHS準拠
2011/65/EUと2015/863指令に適合しています

SVHC材の含有は無し
0.1%(質量％濃度)以上の高懸念物質(SVHC)は使用していません-2024年1月23日SVHCリスト対象.

プロポジション65の物質は含有していません
プロポジション65の指定物質は含まれていません
https://www.P65Warnings.ca.gov/

紛争物質は使用していません
本製品は、コンゴ民主共和国や隣国地域から産出されるチタン、錫、金、タングステンなどのいかなる「紛争鉱物」に由来する物質を使っていません.