スプリングプランジャー・ボール付、 平滑タイプ
22080.0204

製品説明

スプリングプランジャーは、位置決め、固定、押し付け、押し離しなどに使います。

材質

本体
- 黄銅

ボール
- ステンレス鋼、焼入れ

バネ
- ステンレス鋼

組立

取付穴直径d_1の公差はH7を推奨します。

マーキング

標準スプリング荷重: マーキング無し

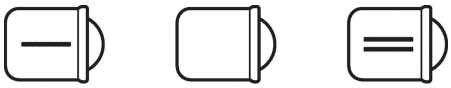

バネ圧：弱　　ばね圧：標準　　バネ圧：強

更なる情報

備考

特別仕様については、お問い合わせください。
スプリングプランジャーのバネカとストロークは工場にて検査済みです。

参照先

インデックス保持力の計算については、巻末の技術情報をご参照ください
強力スプリングタイプは、 "EH 22080を参照ください。スプリングプランジャー、スムース、ロング、カラー、ボール

その他の製品

- スプリングプランジャー, フランジとボール付、前面にスロット
- スプリングプランジャー, 圧入ロングボディ、カラー、ボール付
- スプリングプランジャー, 平滑タイプ、 カラー付
- ホルダー, スプリングプランジャー用

寸法図

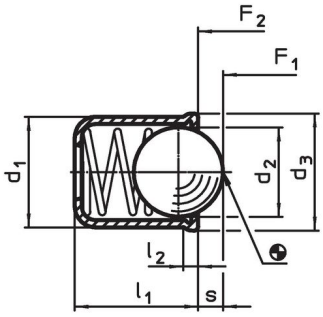

図1

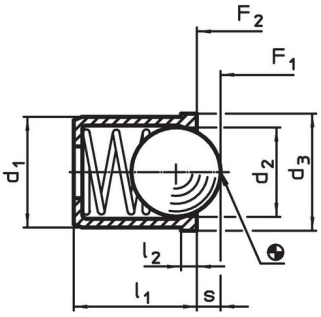

図2

発注情報

寸法					ストローク	バネカ[1]			取付穴		製品番号
d_1 +0,1	d_2	d_3	l_1	l_2 約	s	F_1 約	F_2 約	max.	H7		
[mm]					[mm]	[N]		[°C]	[mm]	[g]	
本体は真鍮、ボールはステンレス製、標準荷重用スプリング – 図 2											
4	3	4,5	5	1	0,8	3	6	250	4	0,4	22080.0204

[1] 統計的平均値

応用例

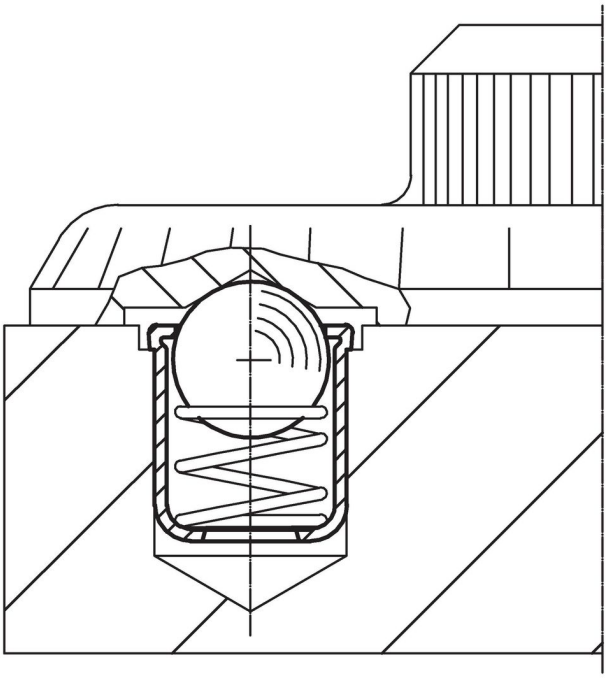

法令(コンプライアンス

RoHS準拠
鉛を含有- 6a/ 6b/ 6cの除外規定に適合

0.1%以上の高懸念物質(SVHC)を使用しています
鉛を含有します-2024年1月23日SVHC [REACH]リスト対象

プロポジション65リストの物質を使用しています

⚠
鉛に晒されることは、発がん性や生殖障害を引き起こす原因になります。
https://www.P65Warnings.ca.gov/

紛争物質は使用していません
本製品は、コンゴ民主共和国や隣国地域から産出されるチタン、錫、金、タングステンなどのいかなる「紛争鉱物」に由来する物質を使っていません.