スプリングプランジャー・フランジとボール付、前面にスロット
22075.0805

製品説明

スプリングプランジャーは、位置決め、固定、押し付け、押し離しなどに使います。
このスプリングプランジャーは、フランジにあるスロットが特徴です。このタイプは、取付面から頭が出ないようにねじ込む必要がある場合に最適です。

材質

本体
- POM、青

ボール
- POM、白

バネ
- ステンレス鋼

更なる情報

備考

特別仕様については、お問い合わせください。
スプリングプランジャーのバネカとストロークは工場にて検査済みです。

参照先

ネジの緩み止めについては巻末の「技術資料」をご参照ください
インデックス保持力の計算については、巻末の技術情報をご参照ください

その他の製品

- スプリングプランジャー, ボール付、 平滑タイプ

寸法図

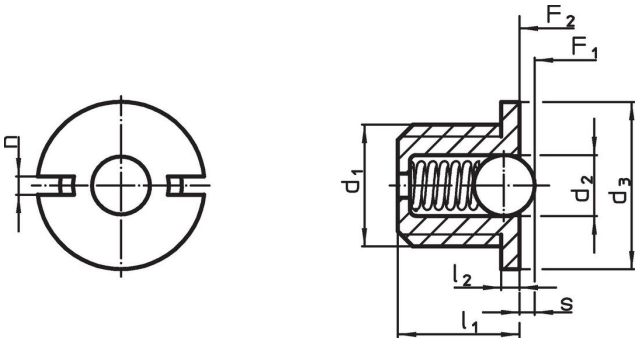

発注情報

寸法						ストローク	バネカ[1]					製品番号
d_1	d_2	d_3 -0,1	l_1	l_2 -0,1	n	s +0,1 -0,1	F_1 約	F_2 約	min.	max.		
[mm]						[mm]	[N]		[°C]		[g]	
本体とボールは熱可塑性プラスティック製、標準荷重用スプリング												
M5	3	7	**5**	0,8	1,2	**0,8**	3,2	4,5	-30	50	0,2	**22075.0805**

[1] 統計的平均値

アクセサリー

	寸法					製品番号
	d_1	b	d	l	[g]	
	[mm]					
組付工具						
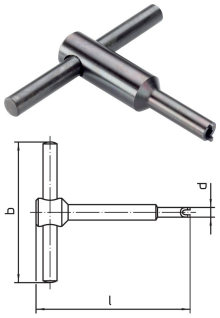	**M 5**	50	6,7	55	24	22075.0905

応用例

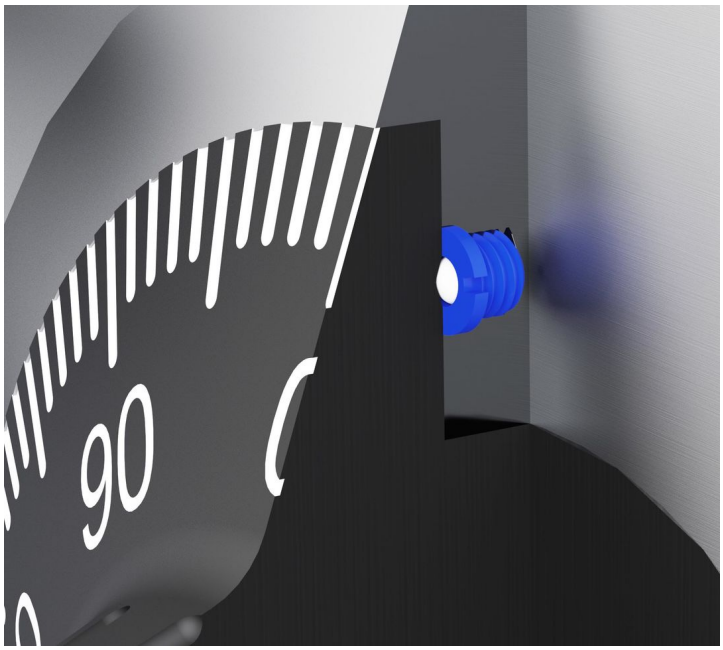

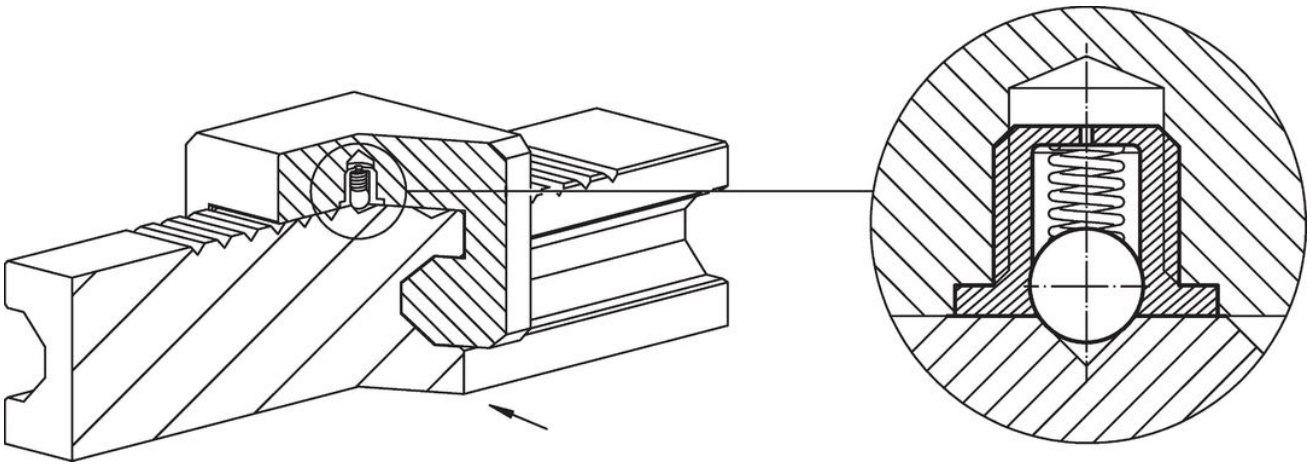

法令(コンプライアンス

RoHS準拠
2011/65/EUと2015/863指令に適合しています

SVHC材の含有は無し
0.1%(質量％濃度)以上の高懸念物質(SVHC)は使用していません-2024年1月23日SVHCリスト対象.

プロポジション65の物質は含有していません
プロポジション65の指定物質は含まれていません
https://www.P65Warnings.ca.gov/

紛争物質は使用していません
本製品は、コンゴ民主共和国や隣国地域から産出されるチタン、錫、金、タングステンなどのいかなる「紛争鉱物」に由来する物質を使っていません.