スプリングプランジャー・ボール、スロット付
22050.0420

製品説明

スプリングプランジャーは、位置決め、固定、押し付け、押し離しなどに使います。

材質

本体
- ステンレス鋼 1.4305（SUS303相当）

ボール
- ステンレス鋼、焼入れ

バネ
- ステンレス鋼

マーキング

標準スプリング荷重: マーキング無し

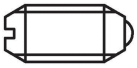

バネ圧：標準

バネ圧：強

更なる情報

備考

特別仕様については、お問い合わせください。
スプリングプランジャーのバネ力とストロークは工場にて検査済みです。

参照先

ネジの緩み止めについては巻末の「技術資料」をご参照ください
インデックス保持力の計算については、巻末の技術情報をご参照ください

その他の製品

- スプリングプランジャー, ボール、スロット付 インチサイズ

寸法図

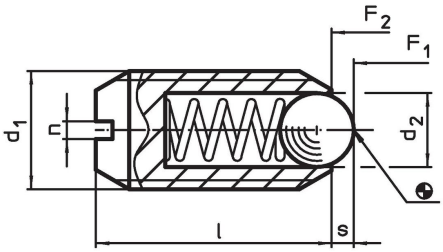

発注情報

寸法				ストローク	バネ力[1]				製品番号
d_1	d_2	l	n	s	F_1 約	F_2 約	max.		
[mm]				[mm]	[N]		[°C]	[g]	
ステンレス鋼 バネ圧：標準									
M20	12	30	2,5	4,5	56	111	250	45	22050.0420

[1] 統計的平均値

応用例

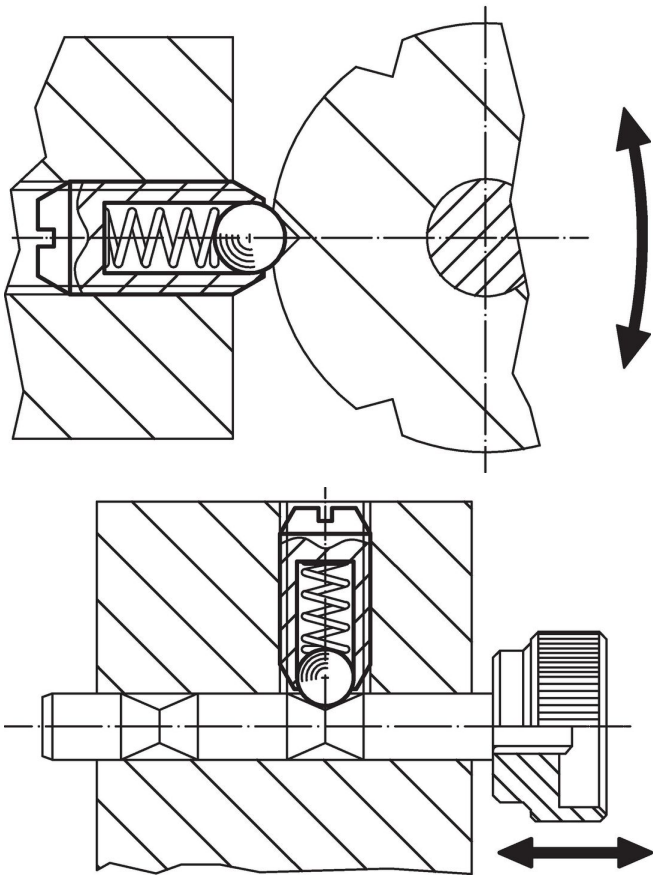

法令(コンプライアンス

RoHS準拠
2011/65/EUと2015/863指令に適合しています

SVHC材の含有は無し
0.1%(質量％濃度)以上の高懸念物質(SVHC)は使用していません-2024年1月23日SVHCリスト対象.

プロポジション65の物質は含有していません
プロポジション65の指定物質は含まれていません
https://www.P65Warnings.ca.gov/

紛争物質は使用していません
本製品は、コンゴ民主共和国や隣国地域から産出されるチタン、錫、金、タングステンなどのいかなる「紛争鉱物」に由来する物質を使っていません.