スプリングプランジャー・スラストピン、スロット付
22050.0110

製品説明

スプリングプランジャーは、位置決め、固定、押し付け、押し離しなどに使います。

材質

ピン
- 快削鋼、焼入れ、黒染

本体
- 快削鋼、黒染

バネ
- ステンレス鋼

マーキング

標準スプリング荷重: マーキング無し

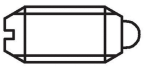

バネ圧：標準

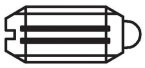

バネ圧：強

更なる情報

備考

特別仕様については、お問い合わせください。
スプリングプランジャーのバネカとストロークは工場にて検査済みです。

参照先

ネジの緩み止めについては巻末の「技術資料」をご参照ください

その他の製品

- スプリングプランジャー, スラストピン、スロット付 インチサイズ

寸法図

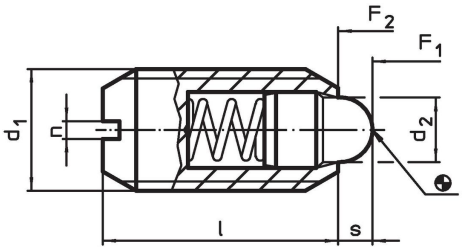

発注情報

寸法				ストローク	バネカ[1]				製品番号
d_1	d_2	l	n	s	F_1 約	F_2 約	max.		
[mm]				[mm]	[N]		[°C]	[g]	
快削鋼、 バネ圧：標準									
M10	4,5	19	1,5	2,5	19	42	250	7	**22050.0110**

[1] 統計的平均値

応用例

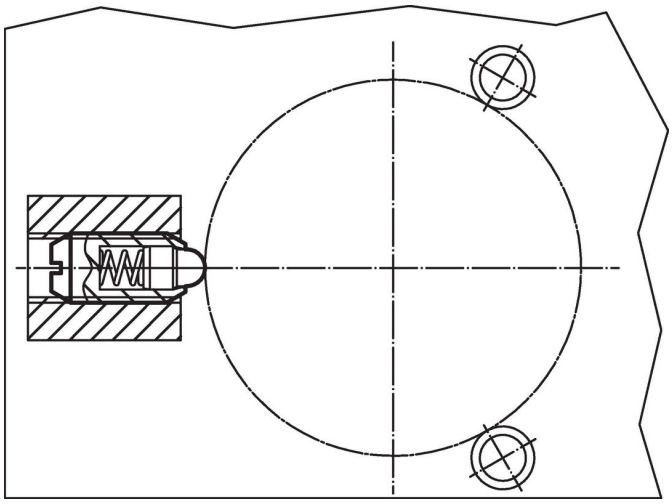

法令(コンプライアンス

RoHS準拠
鉛を含有- 6a/ 6b/ 6cの除外規定に適合

0.1%以上の高懸念物質(SVHC)を使用しています
鉛を含有します-2024年1月23日SVHC [REACH]リスト対象

プロポジション65リストの物質を使用しています

⚠
鉛に晒されることは、発がん性や生殖障害を引き起こす原因になります。
https://www.P65Warnings.ca.gov/

紛争物質は使用していません
本製品は、コンゴ民主共和国や隣国地域から産出されるチタン、錫、金、タングステンなどのいかなる「紛争鉱物」に由来する物質を使っていません.