スプリングプランジャー・ヘッド付き、ボール、六角穴付
22030.2120

製品説明

スプリングプランジャーは、位置決め、固定、押し付け、押し離しなどに使います。
ヘッド付なのでねじ込み深さが決まります。

材質

本体
- ステンレス鋼 1.4305（SUS303相当）

ボール
- ステンレス鋼、焼入れ

バネ
- ステンレス鋼

組立

M4 / M5では寸法 l_3 に要注意

マーキング

強化スプリング仕様: 縦線マーク二本

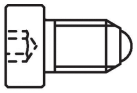

ばね圧：標準

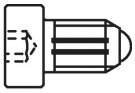

重荷重

更なる情報

備考

特別仕様については、お問い合わせください。
スプリングプランジャーのバネカとストロークは工場にて検査済みです。

参照先

ネジの緩み止めについては巻末の「技術資料」をご参照ください
インデックス保持力の計算については、巻末の技術情報をご参照ください

寸法図

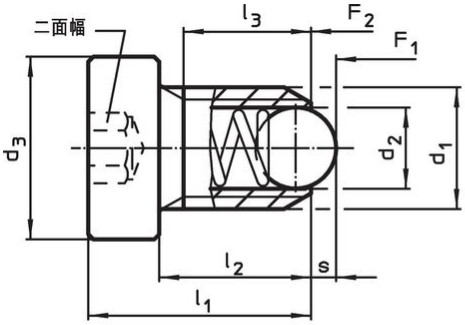

サイズ M4+M5

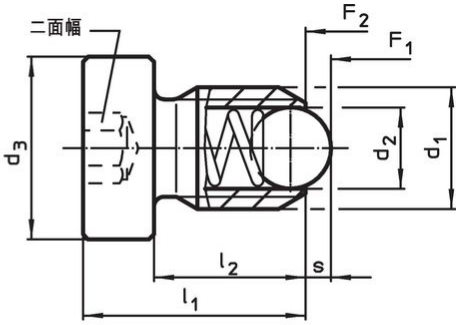

サイズ M6-M12

発注情報

寸法					二面幅	ストローク	バネカ[1]				製品番号
d_1	d_2	d_3	l_1	l_2		s	F_1 約	F_2 約	max.		
[mm]					[mm]	[mm]	[N]		[°C]	[g]	
ステンレス鋼 バネ圧：強											
M12	8	18	26	19	6	2,5	61	110	250	22	22030.2120

[1] 統計的平均値

応用例

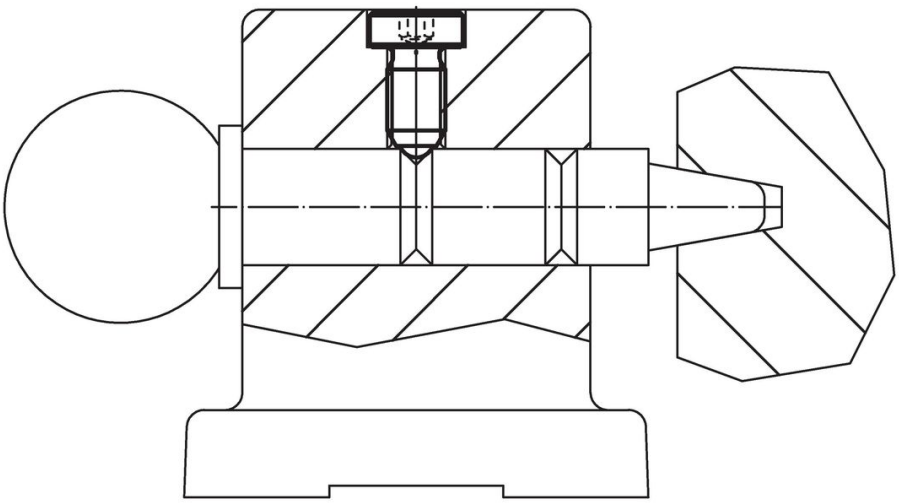

法令(コンプライアンス

RoHS準拠
2011/65/EUと2015/863指令に適合しています

SVHC材の含有は無し
0.1%(質量％濃度)以上の高懸念物質(SVHC)は使用していません-2024年1月23日SVHCリスト対象.

プロポジション65の物質は含有していません
プロポジション65の指定物質は含まれていません
https://www.P65Warnings.ca.gov/

紛争物質は使用していません
本製品は、コンゴ民主共和国や隣国地域から産出されるチタン、錫、金、タングステンなどのいかなる「紛争鉱物」に由来する物質を使っていません.