ベース· プレート・単動式クランプ· エレメント4個付

1990.175

製品説明

材質

クランプ· エレメント
- スティール、浸炭焼入れ 研磨

ベース· プレート
- アルミニウム Al

更なる情報

備考

特別仕様については、お問い合わせください。

その他の製品

- クランプ· エレメント, 油圧単動式、リフト機構付
- 中間プレート, クランプ· エレメント4個付

寸法図

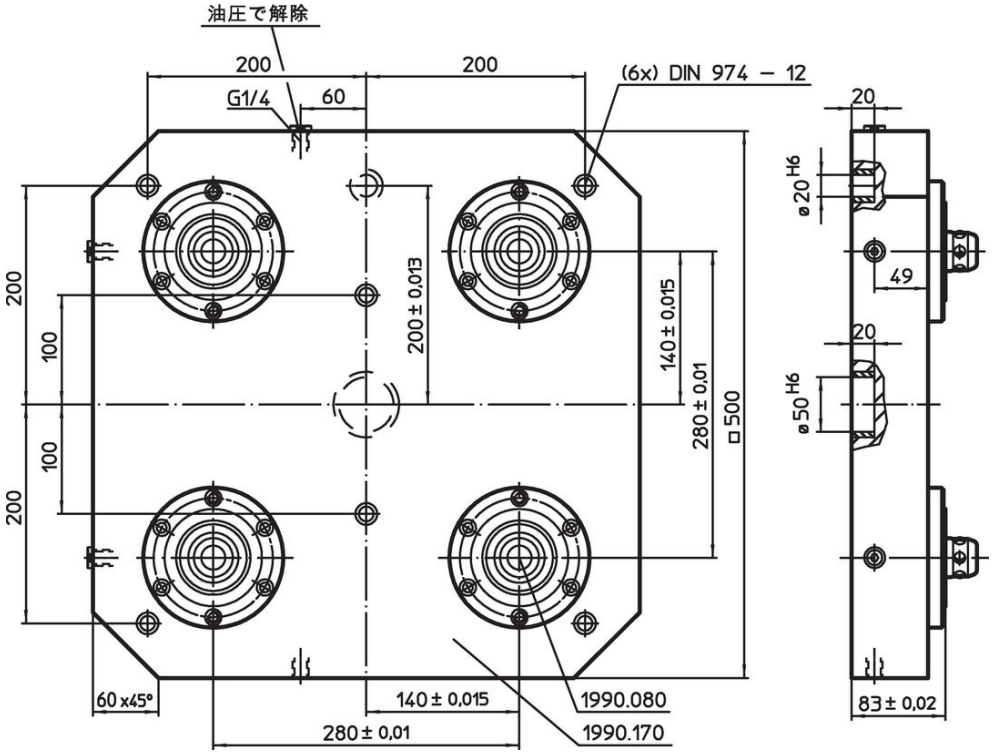

発注情報

[kg]	製品番号
50	1990.175

応用例

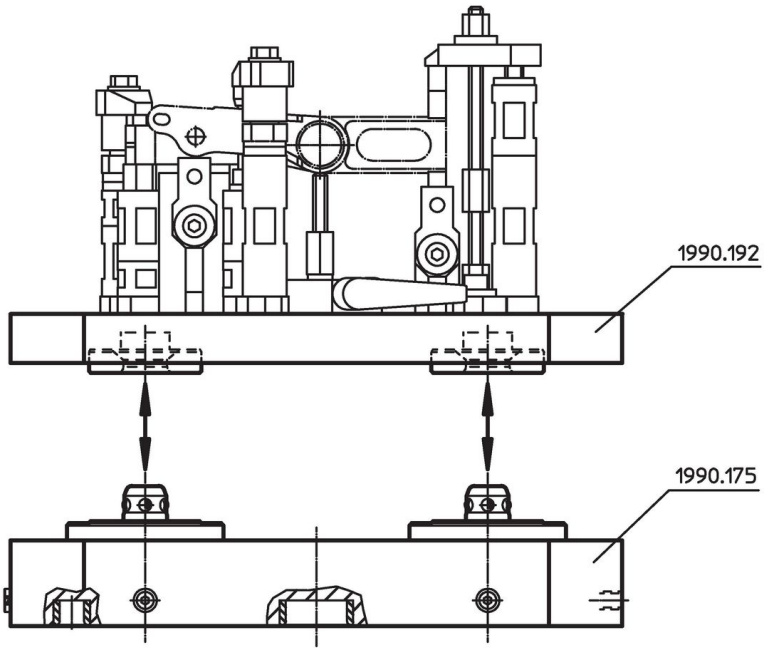

法令(コンプライアンス

RoHS準拠
鉛を含有- 6a/ 6b/ 6cの除外規定に適合

0.1%以上の高懸念物質(SVHC)を使用しています
鉛を含有します-2024年1月23日SVHC [REACH]リスト対象

プロポジション65リストの物質を使用しています

鉛に晒されることは、発がん性や生殖障害を引き起こす原因になります。
https://www.P65Warnings.ca.gov/

紛争物質は使用していません
本製品は、コンゴ民主共和国や隣国地域から産出されるチタン、錫、金、タングステンなどのいかなる「紛争鉱物」に由来する物質を使っていません.