クランプ· エレメント・手動ユニット付

1990.100

製品説明

材質

本体
- スティール、浸炭焼入れ 研磨

作動ユニット
- スティール、黒染

更なる情報

その他の製品
- コネクトリング
- カバー, クランプ· エレメント用

寸法図

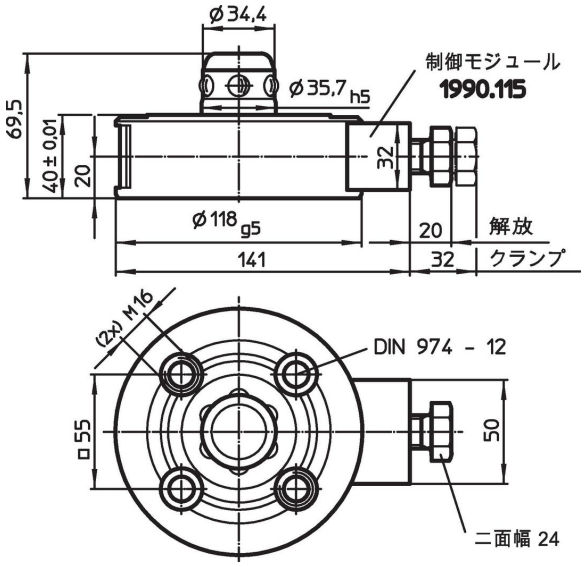

発注情報

保持力 [N]	同芯度 < [mm]	レリース· トルク [Nm]	[kg]	製品番号
10000	0,01	10	4	1990.100

応用例

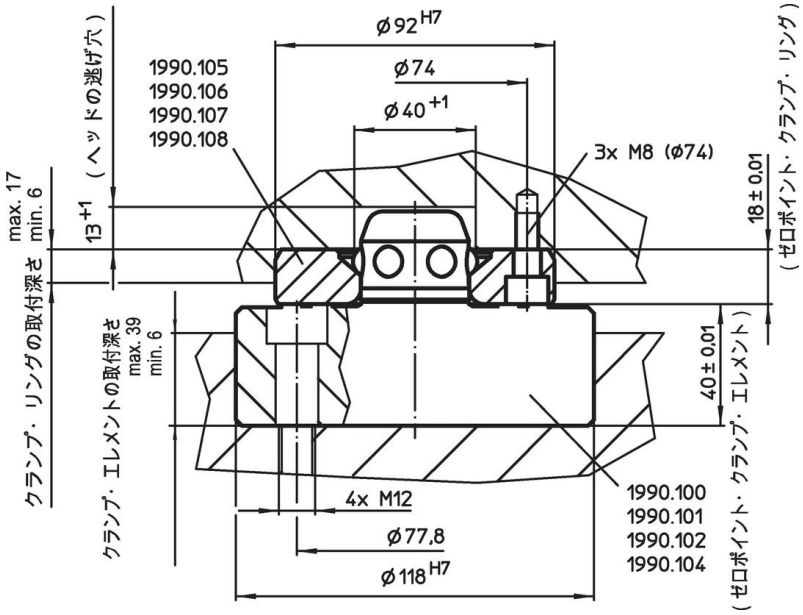

法令(コンプライアンス

RoHS準拠
2011/65/EUと2015/863指令に適合しています

SVHC材の含有は無し
0.1%(質量％濃度)以上の高懸念物質(SVHC)は使用していません-2024年1月23日SVHCリスト対象.

プロポジション65の物質は含有していません
プロポジション65の指定物質は含まれていません
https://www.P65Warnings.ca.gov/

紛争物質は使用していません
本製品は、コンゴ民主共和国や隣国地域から産出されるチタン、錫、金、タングステンなどのいかなる「紛争鉱物」に由来する物質を使っていません.