5面加工用口金

1704.200

製品説明

- 5面加工に最適です
- ツールのアクセスが良い
- クランプ面は研磨済み
- ステップ· プレート取り付け用のネジ穴付
- プルダウンにより正確な加工
- ワークに喰い込むので安定した加工が可能

材質

- 鋼、プラズマ窒化処理

寸法図

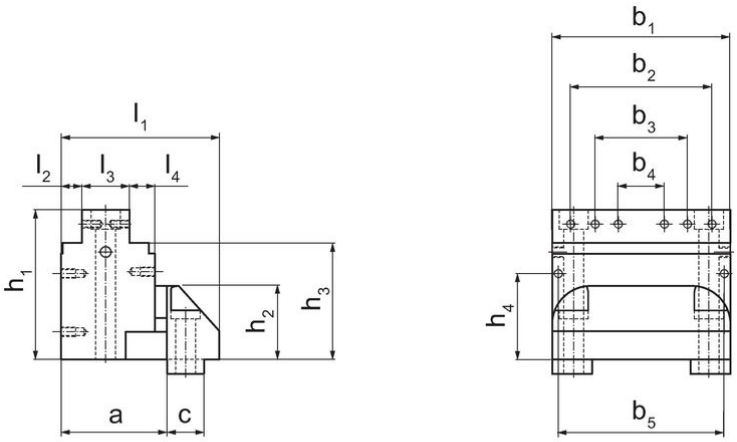

図 1

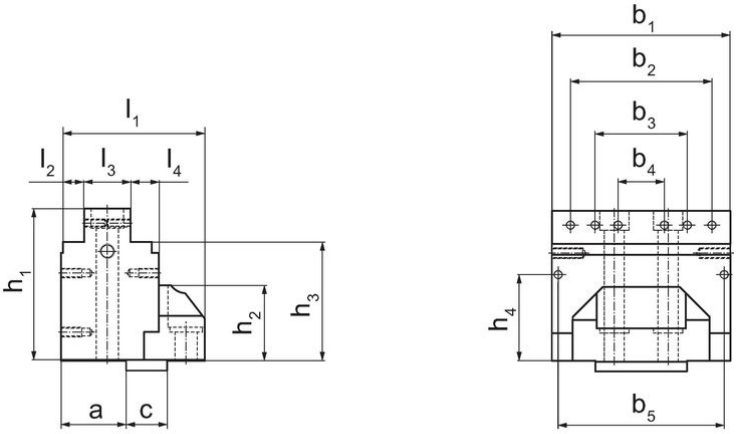

図 2

発注情報

口金幅 [mm]	寸法 [mm] b_1	b_2	b_3	b_4	b_5	l_1	l_2	l_3	l_4	h_1	h_2	h_3	h_4	a	c	[kg]	製品番号
移動口金 – 図 2																	
125	116	92	60	30	108	87	13,5	30	16,5	97,5	48	76	56	38	24	5	1704.200

法令(コンプライアンス

RoHS準拠
2011/65/EUと2015/863指令に適合しています

SVHC材の含有は無し
0.1%(質量％濃度)以上の高懸念物質(SVHC)は使用していません-2024年1月23日SVHCリスト対象.

プロポジション65の物質は含有していません
プロポジション65の指定物質は含まれていません
https://www.P65Warnings.ca.gov/

紛争物質は使用していません
本製品は、コンゴ民主共和国や隣国地域から産出されるチタン、錫、金、タングステンなどのいかなる「紛争鉱物」に由来する物質を使っていません.