ワーク・ストッパー

1114.500

製品説明

材質

- スティール、黒染

寸法図

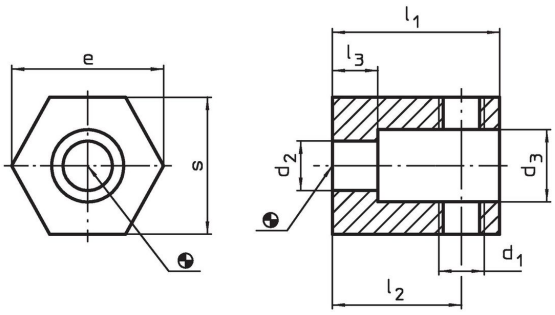

発注情報

システム	寸法									製品番号
	d_1	d_2	d_3	l_1	l_2	l_3	s	e	[g]	
	[mm]									
V70/L12	M12	13	19	44	34	12	36	40	283	1114.500

法令(コンプライアンス

RoHS準拠
2011/65/EUと2015/863指令に適合しています

SVHC材の含有は無し
0.1%(質量％濃度)以上の高懸念物質(SVHC)は使用していません-2024年1月23日SVHCリスト対象.

プロポジション65の物質は含有していません
プロポジション65の指定物質は含まれていません
https://www.P65Warnings.ca.gov/

紛争物質は使用していません
本製品は、コンゴ民主共和国や隣国地域から産出されるチタン、錫、金、タングステンなどのいかなる「紛争鉱物」に由来する物質を使っていません.