クランプ・ ベース

1113.800

製品説明

材質

- スティール、浸炭焼入れ 研磨

寸法図

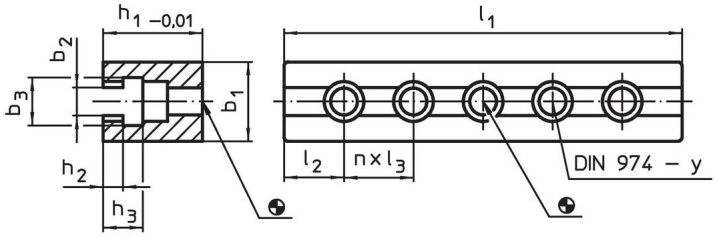

発注情報

システム	寸法									数	適合ねじ	y		製品番号
	l_1	b_1	b_2	b_3	h_1	h_2	h_3	l_2	l_3	n				
	[mm]										[mm]	[mm]	[g]	
V70	300	40	14,3	24	50	10	20	27,5	35	7	M12	12	3320	1113.800

応用例

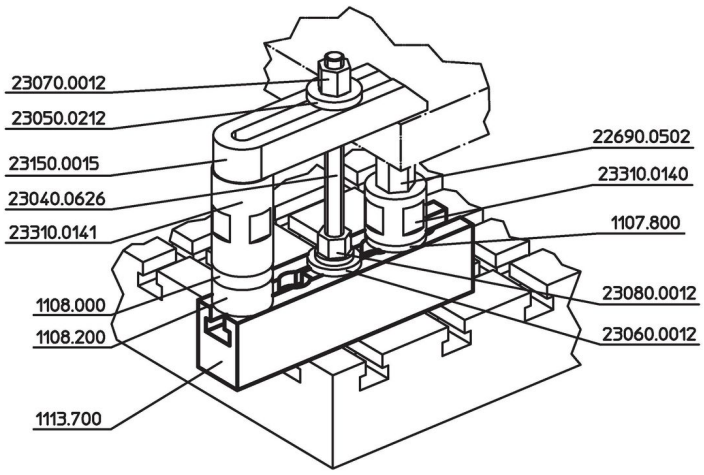

法令(コンプライアンス

RoHS準拠
2011/65/EUと2015/863指令に適合しています

SVHC材の含有は無し
0.1%(質量％濃度)以上の高懸念物質(SVHC)は使用していません-2024年1月23日SVHCリスト対象.

プロポジション65の物質は含有していません
プロポジション65の指定物質は含まれていません
https://www.P65Warnings.ca.gov/

紛争物質は使用していません
本製品は、コンゴ民主共和国や隣国地域から産出されるチタン、錫、金、タングステンなどのいかなる「紛争鉱物」に由来する物質を使っていません.