Ghiere a colletto • DIN 466
EH 24780.

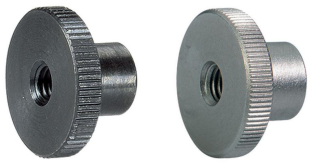

Descrizione prodotto

Materiale

- Acciaio, brunito, classe 5
- Acciaio inox 1.4301 smerigliato opaco

Maggiori informazioni

Note

Il passo e la profondità della zigrinatura possono differire a seconda della DIN.

Disegno

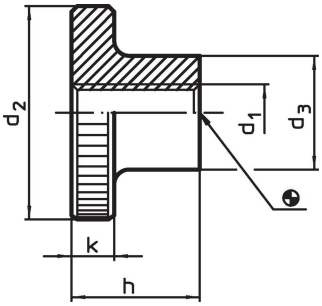

Caratteristiche

Dimensioni						Codice
d_1	d_2	d_3	h	k	[g]	
		[mm]				
Acciaio						
M 3	12	6	7,5	2,5	2,9	24780.0030
M 4	16	8	9,5	3,5	6,7	24780.0040
M 5	20	10	11,5	4,0	12,0	24780.0050
M 6	24	12	15,0	5,0	23,0	24780.0060
M 8	30	16	18,0	6,0	44,0	24780.0080
M10	36	20	23,0	8,0	85,0	24780.0100
M12	40	22	25,0	10,0	119,0	24780.0120[1]
acciaio inox						
M 4	16	8	9,5	3,5	6,7	24780.0240
M 5	20	10	11,5	4,0	12,0	24780.0250
M 6	24	12	15,0	5,0	23,0	24780.0260
M 8	30	16	18,0	6,0	44,0	24780.0280
M10	36	20	23,0	8,0	85,0	24780.0300

[1] Dimensioni non previste dalla norma DIN.

Esempio di applicazione

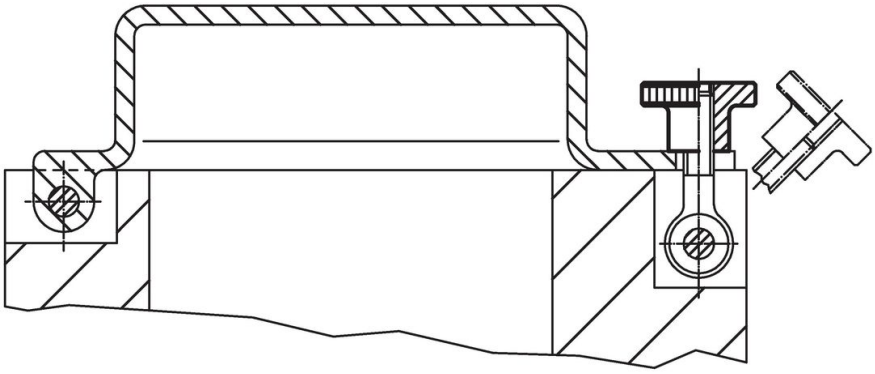

Conformità

Per informazioni dettagliate sulla conformità selezionare il numero di articolo desiderato.