Pomelli a stella • DIN 6336 in plastica

EH 24670.

Descrizione prodotto

Materiale

Bussola
- Ottone
- Acciaio, zincato mediante zincatura
- Acciaio inox A2

Impugnatura
- DIN 7708 - Plastica (PF 31), nero RAL 9005

Disegno

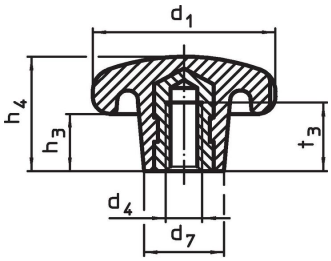

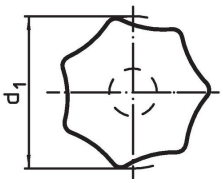

Caratteristiche

Dimensioni								Codice
d_1	d_4	d_7	h_3	h_4	t_3	max. [°C]	[g]	
[mm]								
Con bussola filettata, forma K, Ottone								
20	M 4	10	7	13	6,5	110	3,4	24670.0220
Con bussola filettata, forma K, Acciaio								
25	M 5	12	8	16	9,5	110	7,4	24670.0225
32	M 6	14	10	20	12,0	110	13,0	24670.0232
40	M 8	18	13	25	14,0	110	20,0	24670.0240
50	M10	22	17	32	18,0	110	40,0	24670.0250
63	M12	26	21	40	22,0	110	83,0	24670.0263
80	M16	35	25	50	30,0	110	161,0	24670.0280
Con bussola filettata, forma K, acciaio inox								
25	M 5	12	8	16	9,5	110	7,4	24670.1225
32	M 6	14	10	20	12,0	110	13,0	24670.1232
40	M 8	18	13	25	14,0	110	20,0	24670.1240
50	M10	22	17	32	18,0	110	40,0	24670.1250
63	M12	26	21	40	22,0	110	83,0	24670.1263
80	M16	35	25	50	30,0	110	161,0	24670.1280

Esempio di applicazione

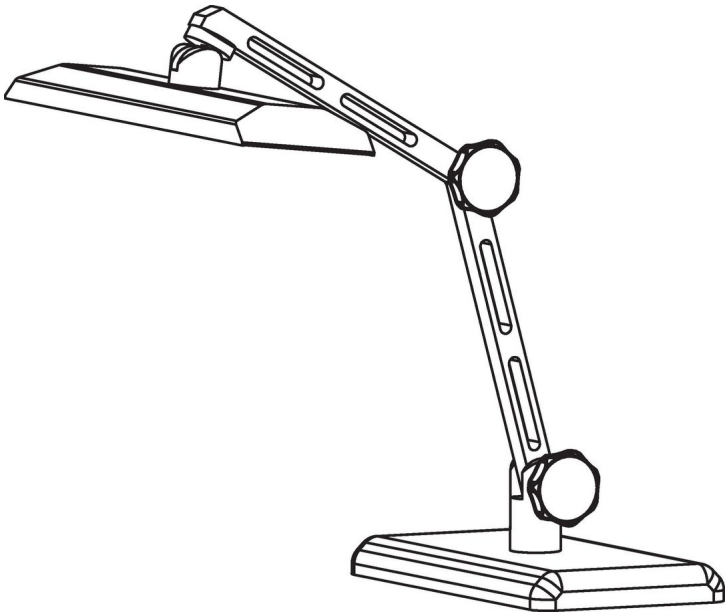

Conformità

Conforme alla normativa RoHS
Conforme alla Direttiva 2011/65/UE e alla Direttiva 2015/863.

Non contiene sostanze SVHC
Nessuna sostanza SVHC con più dello 0,1% p/p contenuto - elenco SVHC [REACH] aggiornato al 23.01.2024.

Non contiene sostanze della Proposition 65
Nessuna sostanza contemplata nella Proposition 65
https://www.P65Warnings.ca.gov/

Privo di minerali di conflitto
Questo prodotto non contiene sostanze designate come "minerali da conflitto" come tantalio, stagno, oro o tungsteno della Repubblica Democratica del Congo o dei paesi limitrofi.