Manovelle • inox microfuso
EH 24330.

Descrizione prodotto

Il lato di montaggio del mozzo è lavorato.

Materiale

Perno
- Acciaio inox 1.4301

Corpo manovella
- Acciaio inox 1.4308

Impugnatura cilindrica
- Termoplastica (PF 31), nera

Disegno

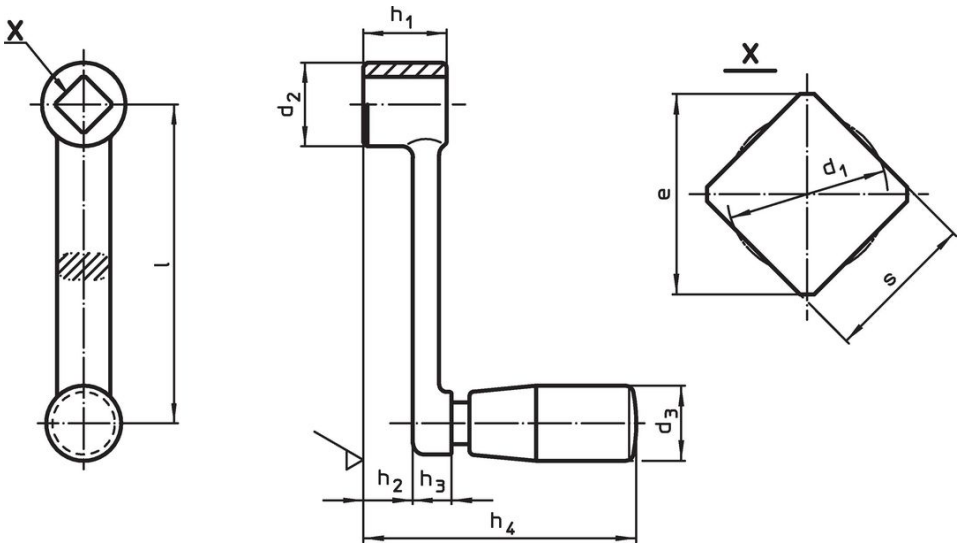

Caratteristiche

Dimensioni									d_3 Ø impugnatura cilindrica EH 24530.		Codice
l	s H11	e min.	d_1 max.	d_2	h_1	h_2 ~	h_3	h_4 ~			
[mm]									[mm]	[g]	
80	**10**	13,1	10,5	22	22	15,4	6,6	64,5	18	124	24330.0520
100	**12**	16,1	12,6	26	26	17,7	8,3	78,5	21	191	24330.0530
125	**14**	18,1	14,7	28	28	18,8	9,2	95,5	23	320	24330.0540
160	**17**	22,2	17,9	32	32	22,6	9,4	99,5	23	370	24330.0550

Esempio di applicazione

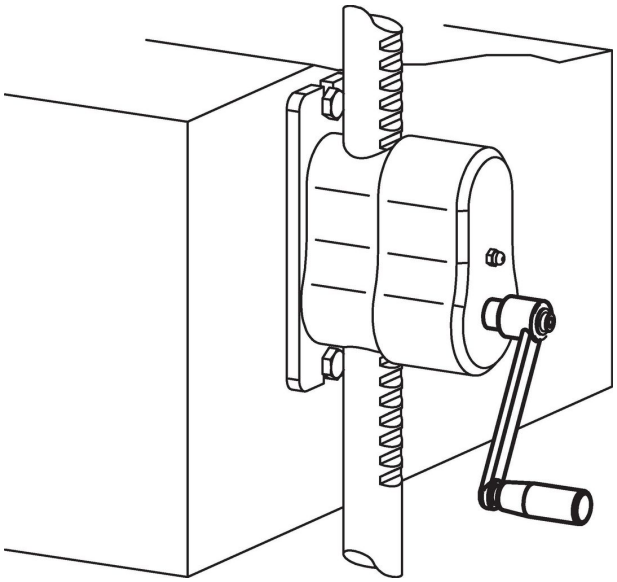

Conformità

Conforme alla normativa RoHS
Conforme alla Direttiva 2011/65/UE e alla Direttiva 2015/863.

Non contiene sostanze SVHC
Nessuna sostanza SVHC con più dello 0,1% p/p contenuto - elenco SVHC [REACH] aggiornato al 23.01.2024.

Non contiene sostanze della Proposition 65
Nessuna sostanza contemplata nella Proposition 65
https://www.P65Warnings.ca.gov/

Privo di minerali di conflitto
Questo prodotto non contiene sostanze designate come "minerali da conflitto" come tantalio, stagno, oro o tungsteno della Repubblica Democratica del Congo o dei paesi limitrofi.