# Maniglie a U • diagonale

## EH 24300.

### Descrizione prodotto

Le maniglie a U vengono utilizzate, per esempio, su ante di macchine, mobili, armadi, cassetti e cassettiere.

#### Materiale

**Impugnatura**
- Acciaio inox 1.4301 smerigliato opaco

### Disegno

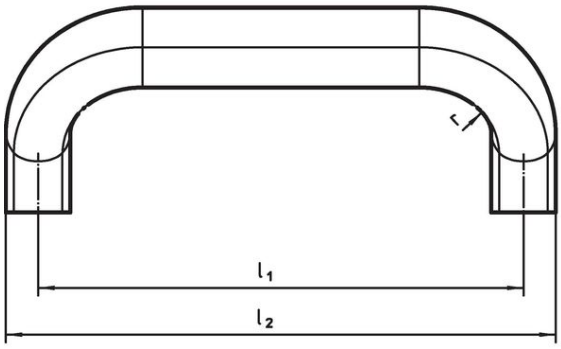


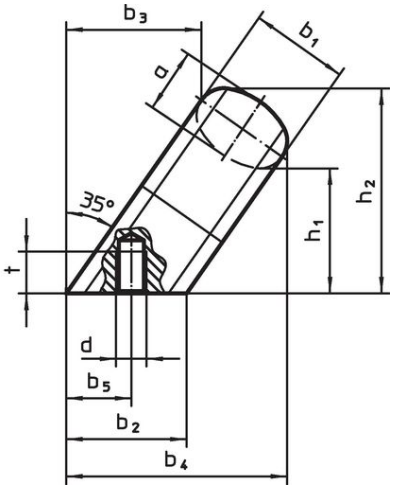


### Caratteristiche

| Dimensioni | | | | | | | | | | | | | | Codice |
|---|---|---|---|---|---|---|---|---|---|---|---|---|---|---|
| $b_1$ | $l_1$ ±0,25 | $l_2$ | a | $b_2$ | $b_3$ | $b_4$ | $b_5$ +1 | d | $h_1$ | $h_2$ | r | t | | |
| [mm] | | | | | | | | | | | | | [g] | |
| **20** | **112** | 125 | 13 | 24 | 32 | 50 | 13,5 | M6 | 32 | 48 | 13 | 10 | 301 | 24300.0805 |
| **20** | **128** | 141 | 13 | 24 | 32 | 50 | 13,5 | M6 | 32 | 48 | 13 | 10 | 325 | 24300.0810 |
| **26** | **128** | 145 | 17 | 32 | 34 | 57 | 18,0 | M8 | 34 | 54 | 17 | 12 | 550 | 24300.0815 |
| **26** | **160** | 177 | 17 | 32 | 34 | 57 | 18,0 | M8 | 34 | 54 | 17 | 12 | 631 | 24300.0820 |

### Conformità

#### Conforme alla normativa RoHS
Conforme alla Direttiva 2011/65/UE e alla Direttiva 2015/863.

#### Non contiene sostanze SVHC
Nessuna sostanza SVHC con più dello 0,1% p/p contenuto - elenco SVHC [REACH] aggiornato al 23.01.2024.

#### Non contiene sostanze della Proposition 65
Nessuna sostanza contemplata nella Proposition 65
https://www.P65Warnings.ca.gov/

#### Privo di minerali di conflitto
Questo prodotto non contiene sostanze designate come "minerali da conflitto" come tantalio, stagno, oro o tungsteno della Repubblica Democratica del Congo o dei paesi limitrofi.