Elementi di base • per sistemi a fori

EH 23700.

Descrizione prodotto

Materiale

Corpo
- Acciaio, brunito

Elementi usurabili
- Acciaio

Tiranti
- Acciaio speciale

Disegno

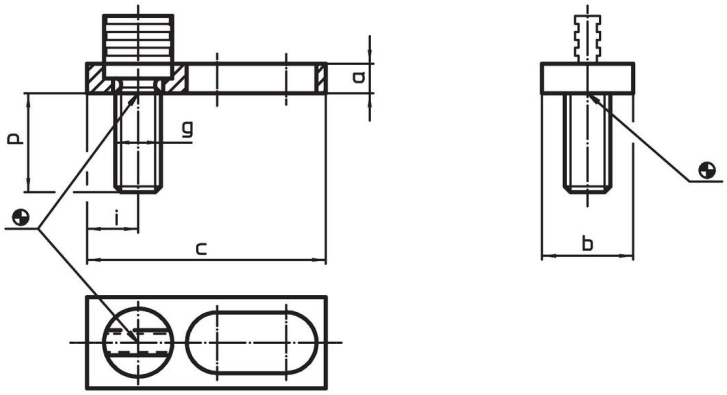

Caratteristiche

Dimensioni							Codice
a	b	c	g	i	p		
			[mm]			[g]	
8	**25**	**65**	M12	12,5	27	95	23700.0712
12	**30**	**78**	M16	14,0	33	194	23700.0716

Esempio di applicazione

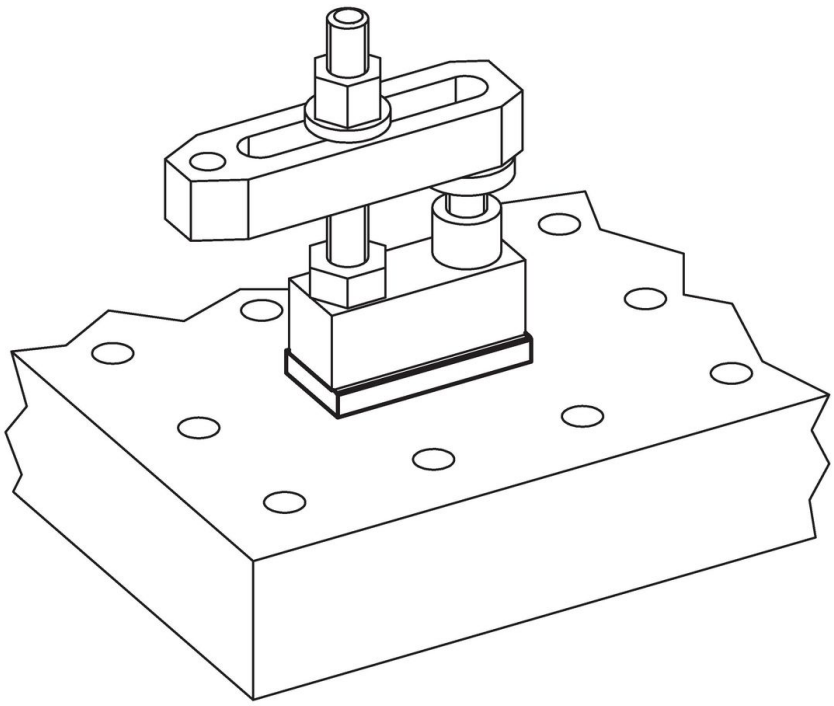

Conformità

Conforme alla normativa RoHS
Conforme alla Direttiva 2011/65/UE e alla Direttiva 2015/863.

Non contiene sostanze SVHC
Nessuna sostanza SVHC con più dello 0,1% p/p contenuto - elenco SVHC [REACH] aggiornato al 23.01.2024.

Non contiene sostanze della Proposition 65
Nessuna sostanza contemplata nella Proposition 65
https://www.P65Warnings.ca.gov/

Privo di minerali di conflitto
Questo prodotto non contiene sostanze designate come "minerali da conflitto" come tantalio, stagno, oro o tungsteno della Repubblica Democratica del Congo o dei paesi limitrofi.