# **Supporti** • per bloccaggi ad eccentrico e compatti
## EH 23210.

### Descrizione prodotto

Con i supporti è possibile disporre i bloccaggi nella posizione voluta, anche non in corrispondenza di una cava.

**Materiale**

- Acciaio bonificato, brunito

### Disegno

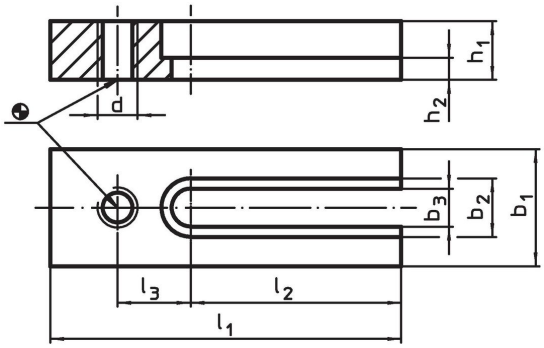


### Caratteristiche

| Dimensioni | | | | | | | | | Per bloccaggi | | Codice |
|---|---|---|---|---|---|---|---|---|---|---|---|
| $b_1$ | $b_2$ | $b_3$ | d | $h_1$ -0,4 | $h_2$ | $l_1$ | $l_2$ | $l_3$ | | | |
| [mm] | | | | | | | | | [mm] | [g] | |
| **30** | 15 | 9 | M 8 | 15 | 6,5 | 100 | 63 | 20 | M 8 | 243 | 23210.0730 |
| **40** | 20 | 13 | M12 | 20 | 7,5 | 120 | 72 | 25 | M12 | 515 | 23210.0740 |
| **60** | 26 | 17 | M16 | 30 | 13,0 | 140 | 80 | 30 | M16 | 1456 | 23210.0760 |
| **80** | 32 | 21 | M20 | 40 | 18,0 | 200 | 110 | 50 | – | 3900 | 23210.0770 |
| **90** | 38 | 25 | M24 | 50 | 24,0 | 220 | 130 | 55 | – | 5850 | 23210.0780 |

### Esempio di applicazione

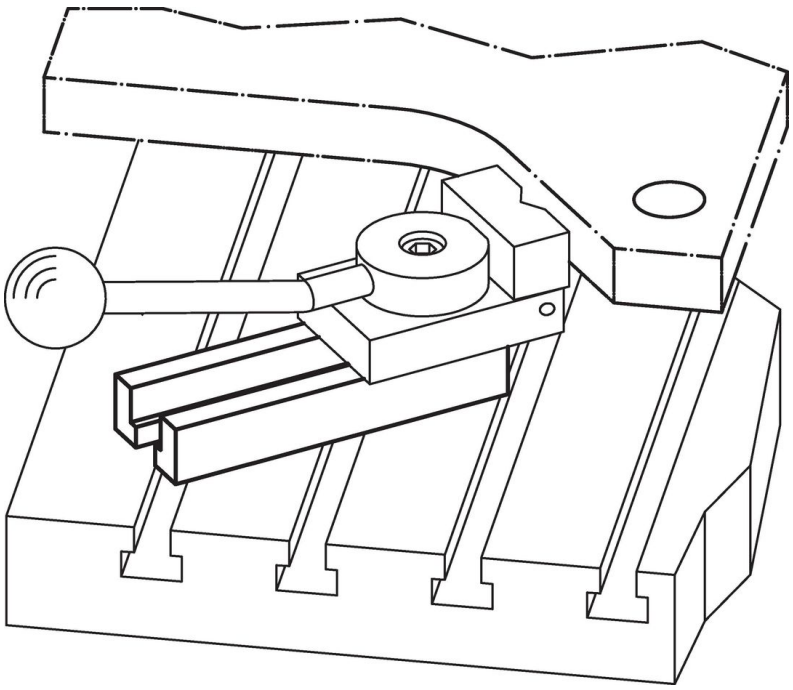

## Conformità

### Conforme alla normativa RoHS

Conforme alla Direttiva 2011/65/UE e alla Direttiva 2015/863.

### Non contiene sostanze SVHC

Nessuna sostanza SVHC con più dello 0,1% p/p contenuto - elenco SVHC [REACH] aggiornato al 23.01.2024.

### Non contiene sostanze della Proposition 65

Nessuna sostanza contemplata nella Proposition 65
https://www.P65Warnings.ca.gov/

### Privo di minerali di conflitto

Questo prodotto non contiene sostanze designate come "minerali da conflitto" come tantalio, stagno, oro o tungsteno della Repubblica Democratica del Congo o dei paesi limitrofi.