Blocchetti di allineamento • DIN 6323

EH 23120.

Descrizione prodotto

Per posizionare attrezzature su macchine munite di cave a T DIN 650.
I blocchetti si lasciano presso la macchina come accessori e, non essendo a questa vincolati, si possono inserire dopo un posizionamento grossolano dell'attrezzo.

Materiale

- Acciaio cementato, brunito e rettificato

Disegno

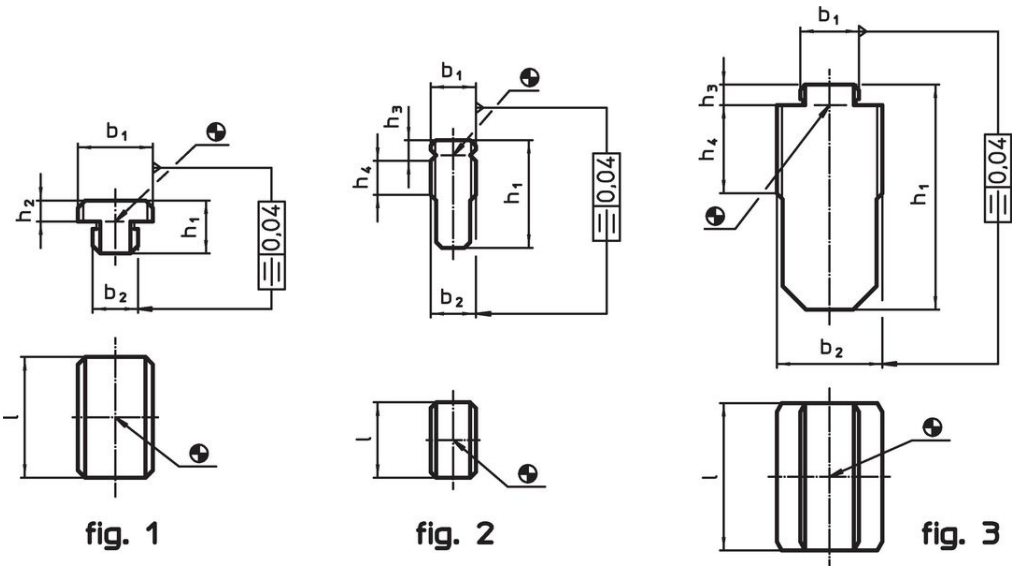

Caratteristiche

Dimensione cava attrezzo b_1 h6 [mm]	Dimensione cava macchina b_2 h6 [mm]	Dimensioni h_1 [mm]	h_2	h_3	h_4	l	[g]	Codice
Forma A, $b_1 > b_2$ – Fig. 1								
12	**10**	12,0	3,6	–	–	20	20	23120.0010
20	**12**	14,0	5,5	–	–	32	52	23120.0012
20	**14**	14,0	5,5	–	–	32	56	23120.0014
20	**16**	14,0	5,5	–	–	32	61	23120.0016
20	**18**	14,0	5,5	–	–	32	65	23120.0018
Forma B, $b_1 = b_2$ – Fig. 2								
12	**12**	28,6	–	5,5	9	20	45	23120.0011
20	**20**	45,5	–	7,0	16	32	199	23120.0020
Forma C, $b_1 < b_2$ – Fig. 3								
20	**22**	50,5	–	7,0	18	40	305	23120.0022
20	**28**	61,5	–	7,0	24	40	472	23120.0028
20	**36**	76,5	–	7,0	30	50	952	23120.0036

Esempio di applicazione

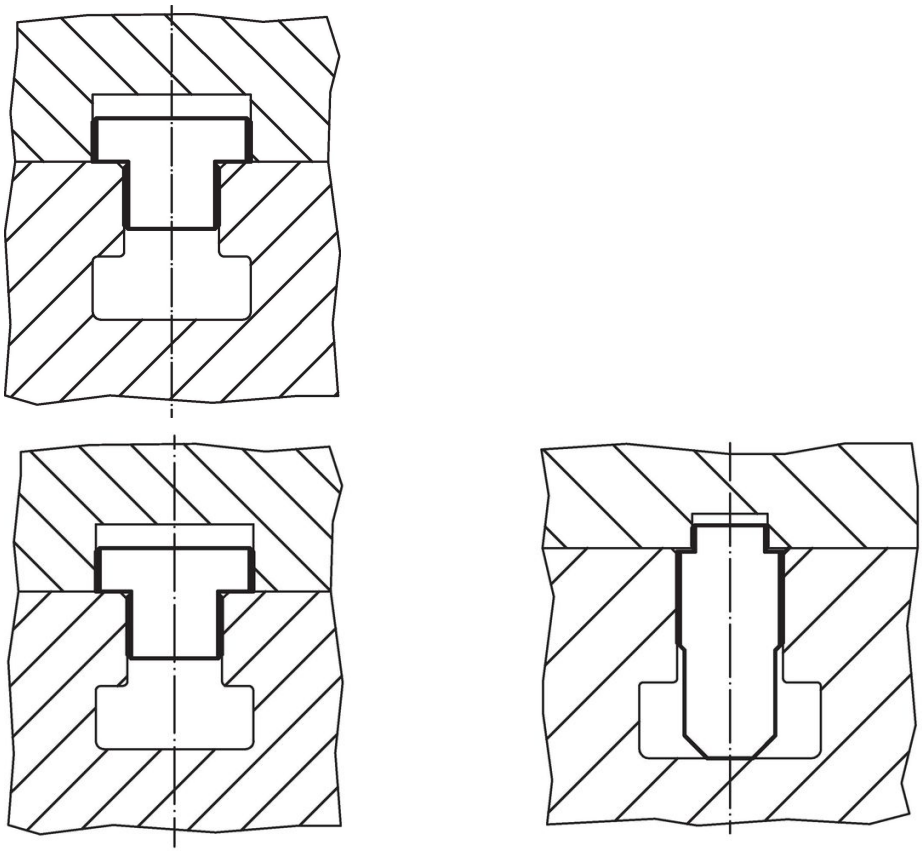

Conformità

Conforme alla normativa RoHS
Conforme alla Direttiva 2011/65/UE e alla Direttiva 2015/863.

Non contiene sostanze SVHC
Nessuna sostanza SVHC con più dello 0,1% p/p contenuto - elenco SVHC [REACH] aggiornato al 23.01.2024.

Non contiene sostanze della Proposition 65
Nessuna sostanza contemplata nella Proposition 65
https://www.P65Warnings.ca.gov/

Privo di minerali di conflitto
Questo prodotto non contiene sostanze designate come "minerali da conflitto" come tantalio, stagno, oro o tungsteno della Repubblica Democratica del Congo o dei paesi limitrofi.