Piattelli di spinta · Plastica
EH 22570.

Descrizione prodotto

Abbinabili alle viti con snodo sferico EH 22570.

Materiale

- Plastica POM, nero, opaco

Maggiori informazioni

Altri prodotti

- Viti di spinta, con snodo sferico
- Viti di regolazione, con superficie di contatto in plastica, oscillante

Disegno

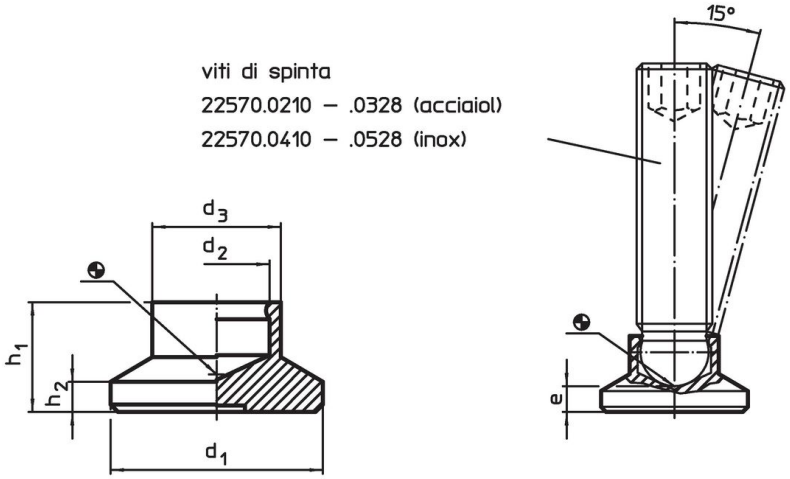

Caratteristiche

Dimensioni						Carico solo statico max.	Per viti EH 22570.				Codice
d_1	d_2	d_3	e ~	h_1	h_2			min.	max.		
[mm]						[kN]	[mm]	[°C]		[g]	
15	**4,5**	8,6	3,6	7,6	2,5	3,5	M 6	-30	80	1,1	22570.0014
15	**6,1**	8,6	2,5	7,6	2,5	3,5	M 8	-30	80	1,0	22570.0015
18	**6,1**	10,8	4,2	9,2	2,5	3,5	M 8	-30	80	1,7	22570.0017
18	**7,8**	10,8	3,4	9,2	2,5	3,5	M10	-30	80	2,0	22570.0018
21	**6,1**	12,8	5,0	10,0	3,0	3,5	M 8	-30	80	3,0	22570.0019
21	**7,8**	12,8	4,3	10,0	3,0	3,5	M10	-30	80	2,6	22570.0020
21	**9,4**	12,8	3,4	10,0	3,0	3,5	M12	-30	80	2,4	22570.0021
25	**6,1**	13,0	5,5	10,5	3,0	3,5	M 8	-30	80	4,0	22570.0023
25	**7,8**	13,0	4,6	10,5	3,0	3,5	M10	-30	80	3,6	22570.0024
25	**9,4**	13,0	3,6	10,5	3,0	3,5	M12	-30	80	3,4	22570.0025
32	**6,1**	14,0	6,0	11,0	3,0	3,5	M 8	-30	80	6,4	22570.0032
32	**7,8**	14,0	5,0	11,0	3,0	3,5	M10	-30	80	5,0	22570.0033
32	**9,4**	14,0	4,2	11,0	3,0	3,5	M12	-30	80	5,0	22570.0034
40	**6,1**	16,0	8,0	13,0	4,0	3,5	M 8	-30	80	11,0	22570.0040
40	**7,8**	16,0	7,0	13,0	4,0	3,5	M10	-30	80	10,0	22570.0041
40	**9,4**	16,0	6,2	13,0	4,0	3,5	M12	-30	80	10,0	22570.0042

Esempio di applicazione

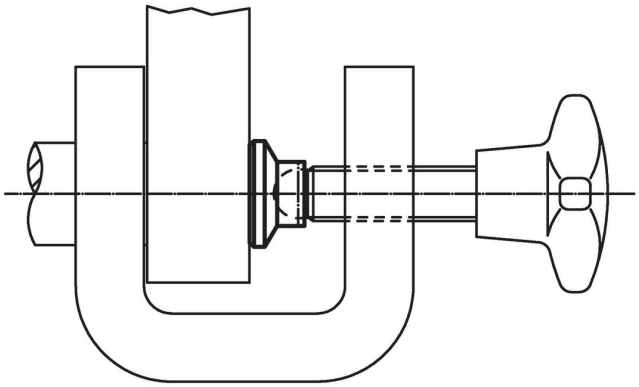

Conformità

Conforme alla normativa RoHS

Conforme alla Direttiva 2011/65/UE e alla Direttiva 2015/863.

Non contiene sostanze SVHC

Nessuna sostanza SVHC con più dello 0,1% p/p contenuto - elenco SVHC [REACH] aggiornato al 23.01.2024.

Non contiene sostanze della Proposition 65

Nessuna sostanza contemplata nella Proposition 65
https://www.P65Warnings.ca.gov/

Privo di minerali di conflitto

Questo prodotto non contiene sostanze designate come "minerali da conflitto" come tantalio, stagno, oro o tungsteno della Repubblica Democratica del Congo o dei paesi limitrofi.