Imbastitori • autobloccanti, esecuzione compatta, in titanio
EH 22390.

Descrizione prodotto

Gli imbastitori realizzati in titanio si distinguono per le seguenti caratteristiche positive del materiale:
- Oltre il 40% di peso in meno rispetto alla variante in acciaio
- La resistenza assoluta alla corrosione.

La versione realizzata in titanio viene utilizzata in costruzioni leggere, ambienti marittimi e impianti manifatturieri chimici.
Per fissare, arrestare, regolare, sostituire e assicurare in modo rapido. Ideale per frequenti collegamenti di elementi meccanici, rapidamente disinseribili.
Profilo compatto con impugnatura sagomata

Materiale

Gambo
- Titanio

Sfera
- Ceramica

Molla
- Lega resistente alla corrosione

Funzionamento

Le sfere si sbloccano premendo il pulsante.

Maggiori informazioni

Note

Esecuzioni speciali a richiesta.

Accessori

Possono essere facilmente equipaggiati con le ritenute di sicurezza EH 22400.

Altri prodotti

- Imbastitori, autobloccanti, esecuzione compatta
- Ritenute di sicurezza

Disegno

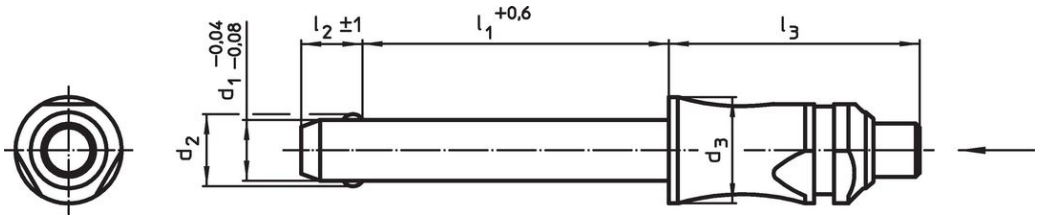

Caratteristiche

Dimensioni						Foro di ricezione H11	Resistenza al taglio, doppia[1] min.	max.		Codice
d_1 -0,04 -0,08	l_1 +0,6	d_2	d_3	l_2 ±1	l_3					
[mm]						[mm]	[kN]	[°C]	[g]	
6	**10**	7,0	10	7,0	26,2	6	23	400	6,6	22390.0022
6	**20**	7,0	10	7,0	26,2	6	23	400	7,7	22390.0024
6	**30**	7,0	10	7,0	26,2	6	23	400	8,8	22390.0026
6	**40**	7,0	10	7,0	26,2	6	23	400	9,9	22390.0028
6	**50**	7,0	10	7,0	26,2	6	23	400	11,0	22390.0030
8	**20**	9,5	14	8,2	33,1	8	43	400	18,0	22390.0034
8	**30**	9,5	14	8,2	33,1	8	43	400	20,0	22390.0036
8	**40**	9,5	14	8,2	33,1	8	43	400	23,0	22390.0038
8	**50**	9,5	14	8,2	33,1	8	43	400	25,0	22390.0040
10	**20**	12,0	14	9,6	33,1	10	43	400	22,0	22390.0044
10	**30**	12,0	14	9,6	26,2	10	69	400	25,0	22390.0046
10	**40**	12,0	14	9,6	26,2	10	69	400	29,0	22390.0048
10	**50**	12,0	14	9,6	26,2	10	69	400	32,0	22390.0050
10	**60**	12,0	14	9,6	26,2	10	69	400	35,0	22390.0052

[1] Resistenza al taglio assimilabile a DIN 50141 (determinato dai test)

Esempio di applicazione

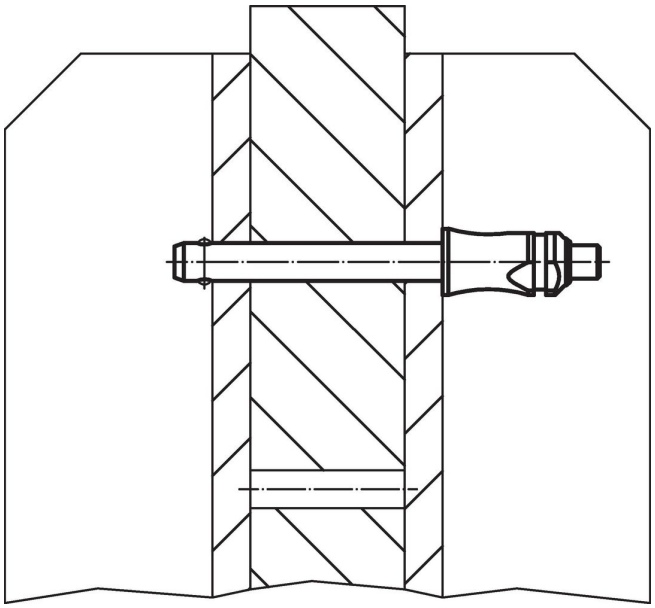

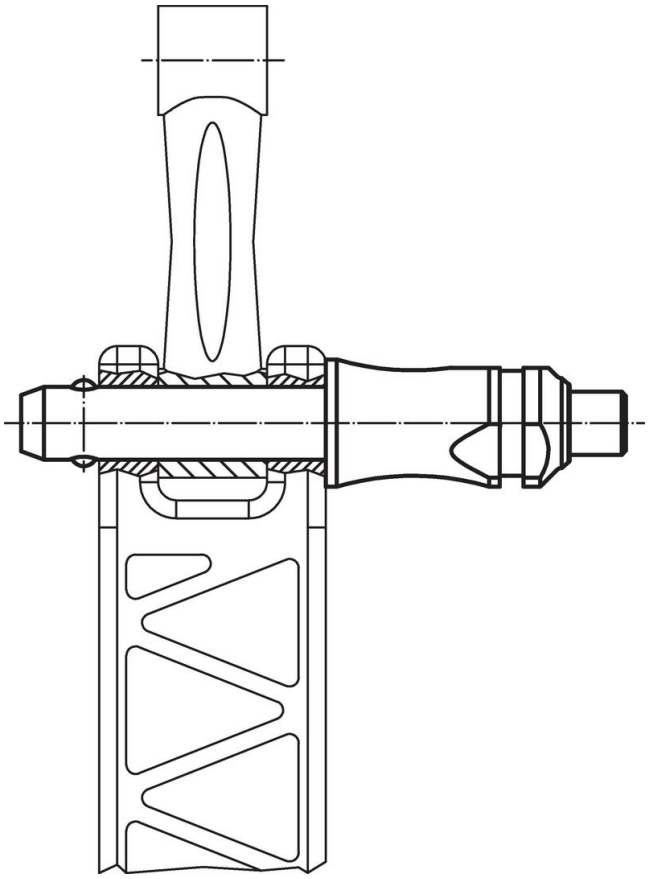

Conformità

Conforme alla normativa RoHS

Conforme alla Direttiva 2011/65/UE e alla Direttiva 2015/863.

Non contiene sostanze SVHC

Nessuna sostanza SVHC con più dello 0,1% p/p contenuto - elenco SVHC [REACH] aggiornato al 23.01.2024.

Non contiene sostanze della Proposition 65

Nessuna sostanza contemplata nella Proposition 65
https://www.P65Warnings.ca.gov/

Privo di minerali di conflitto

Questo prodotto non contiene sostanze designate come "minerali da conflitto" come tantalio, stagno, oro o tungsteno della Repubblica Democratica del Congo o dei paesi limitrofi.