Posizionatori • con sfera libera e taglio a cacciavite

EH 22051.

Descrizione prodotto

Questi posizionatori possono essere usati per esempio, come arresti o espulsori.
La sede della sfera ne consente un rotolamento che minimizza l'usura della parte di accoppiamento. Inoltre, questo influenza, a seconda del tipo di accoppiamento, un effetto positivo di blocco.
La sede in plastica garantisce anche l'isolamento elettrico.

Materiale

Corpo
- Acciaio automatico, brunito
- Acciaio inox 1.4305

Cuscinetto
- Plastica

Sfera
- Acciaio da cuscinetti, temperato
- Acciaio inox, temperato

Molla
- acciaio inox

Caratteristiche

Spinta normale: nessuna marcatura
Spinta maggiorata: due righe di marcatura

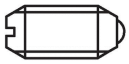

spinta normale

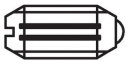

spinta maggiorata

Maggiori informazioni

Note

Esecuzioni speciali a richiesta.
I posizionatori vengono collaudati in modo speciale per la spinta e la corsa della molla.

Riferimenti

Esecuzione con filetto frenato a richiesta,vedere appendice - Dati tecnici - Per il calcolo della forza di scatto, vedere i dettagli all'inizio della sezione.

Disegno

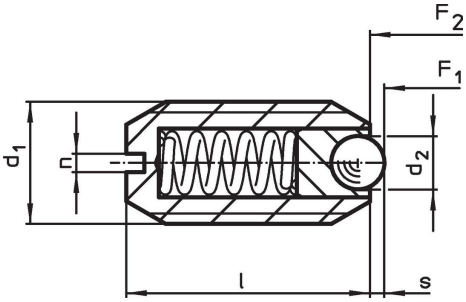

Caratteristiche

Dimensioni				Corsa	Spinta[1]					Codice
d_1	d_2	l	n	s	F_1 ~	F_2 ~	min.	max.		
[mm]				[mm]	[N]		[°C]		[g]	
Acciaio automatico, spinta normale										
M 5	2,0	12	0,8	0,50	4,8	6,8	-30	90	0,8	22051.0005
M 6	2,5	14	1,0	0,70	6,3	10,0	-30	90	1,5	22051.0006
M 8	3,5	16	1,2	0,95	16,0	24,0	-30	90	3,3	22051.0008
M10	4,5	19	1,5	1,40	18,8	31,7	-30	90	5,9	22051.0010
M12	6,5	22	2,0	2,50	24,0	49,0	-30	90	9,3	22051.0012
M16	8,5	24	2,0	3,10	38,0	68,0	-30	90	20,0	22051.0016

[1] Valori medi statistici

Dimensioni				Corsa	Spinta[1]					Codice
d_1	d_2	l	n	s	F_1 ~	F_2 ~	min.	max.		
[mm]				[mm]	[N]		[°C]		[g]	
Acciaio automatico, spinta maggiorata										
M 5	2,0	12	0,8	0,50	10,0	14,0	-30	90	0,9	**22051.0205**
M 6	2,5	14	1,0	0,70	11,0	16,0	-30	90	1,5	**22051.0206**
M 8	3,5	16	1,2	0,95	23,0	40,0	-30	90	3,3	**22051.0208**
M10	4,5	19	1,5	1,40	28,0	54,3	-30	90	6,0	**22051.0210**
M12	6,5	22	2,0	2,50	36,5	77,3	-30	90	9,4	**22051.0212**
M16	8,5	24	2,0	3,10	50,0	88,7	-30	90	20,0	**22051.0216**
Acciaio inox, spinta normale										
M 5	2,0	12	0,8	0,50	4,8	6,8	-30	90	0,9	**22051.0405**
M 6	2,5	14	1,0	0,70	6,3	10,0	-30	90	1,5	**22051.0406**
M 8	3,5	16	1,2	0,95	16,0	24,0	-30	90	3,3	**22051.0408**
M10	4,5	19	1,5	1,40	18,8	31,7	-30	90	5,9	**22051.0410**
M12	6,5	22	2,0	2,50	24,0	49,0	-30	90	9,4	**22051.0412**
M16	8,2	24	2,0	3,10	38,0	68,0	-30	90	20,0	**22051.0416**
Acciaio inox, spinta maggiorata										
M 5	2,0	12	0,8	0,50	10,0	14,0	-30	90	0,9	**22051.0605**
M 6	2,5	14	1,0	0,70	11,0	16,0	-30	90	1,5	**22051.0606**
M 8	3,5	16	1,2	0,95	23,0	40,0	-30	90	3,4	**22051.0608**
M10	4,5	19	1,5	1,40	28,0	54,3	-30	90	6,0	**22051.0610**
M12	6,5	22	2,0	2,50	36,5	77,3	-30	90	9,5	**22051.0612**
M16	8,5	24	2,0	3,10	50,0	88,7	-30	90	20,0	**22051.0616**

[1] Valori medi statistici

Esempio di applicazione

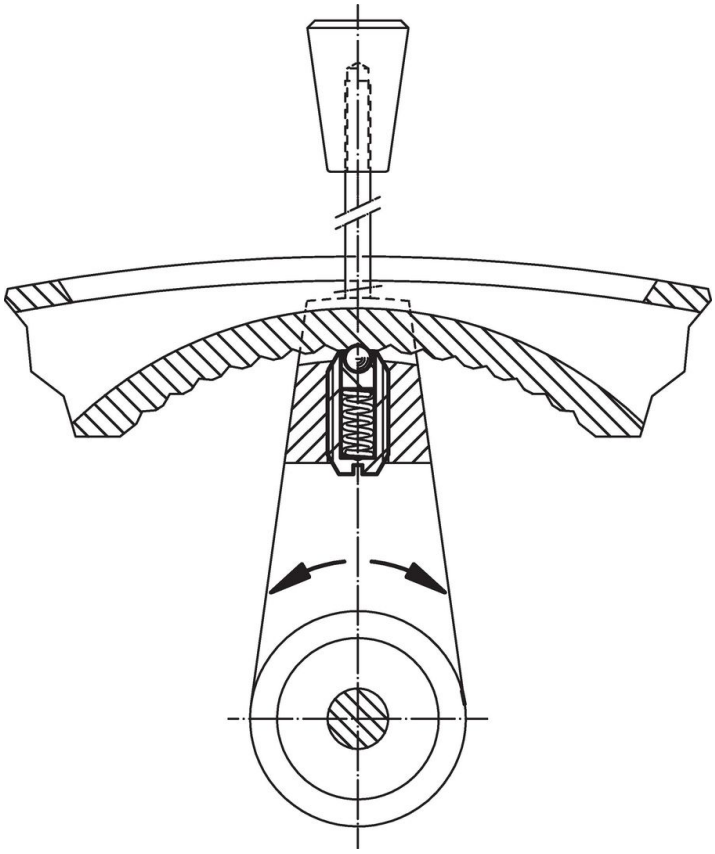

Conformità

Per informazioni dettagliate sulla conformità selezionare il numero di articolo desiderato.