Fermi • rivestimento diamantato
EH 1586.

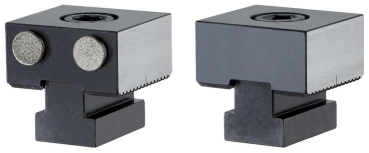

Descrizione prodotto

Materiale

Perno
- Rivestimento diamantato

Corpo
- Acciaio da utensili, temprato

Disegno

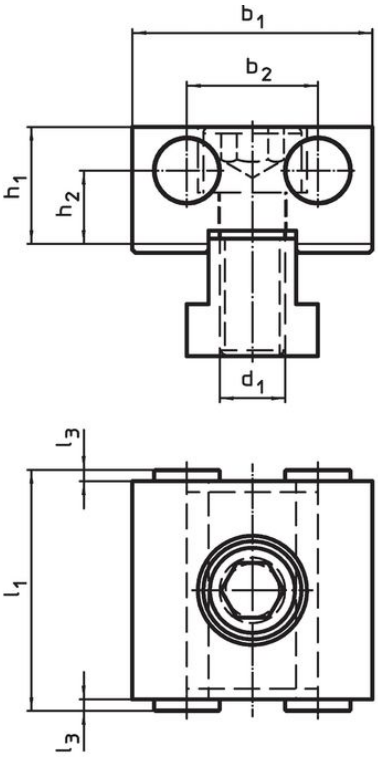

fig. 1

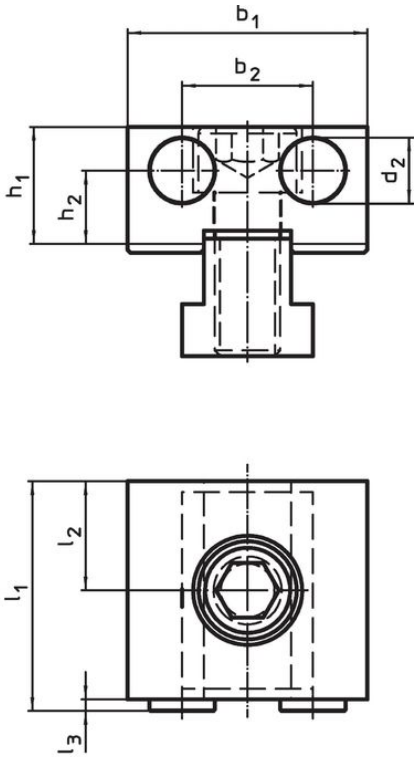

fig. 2

Caratteristiche

Dimensioni										Codice
d_1	d_2	l_1	l_2 ±0,01	l_3	b_1 -0,05	b_2	h_1	h_2	[g]	
[mm]										
Rivestimento diamantato, su entrambi i lati – Fig. 1										
M12	12	44	–	2	44	24	21,4	13,4	406	1586.010
Lato con rivestimento diamantato e piano – Fig. 2										
M12	12	42	20	2	44	24	21,4	13,4	403	1586.011

Conformità

Conforme alla normativa RoHS

Conforme alla Direttiva 2011/65/UE e alla Direttiva 2015/863.

Non contiene sostanze SVHC

Nessuna sostanza SVHC con più dello 0,1% p/p contenuto - elenco SVHC [REACH] aggiornato al 23.01.2024.

Non contiene sostanze della Proposition 65

Nessuna sostanza contemplata nella Proposition 65
https://www.P65Warnings.ca.gov/

Privo di minerali di conflitto

Questo prodotto non contiene sostanze designate come "minerali da conflitto" come tantalio, stagno, oro o tungsteno della Repubblica Democratica del Congo o dei paesi limitrofi.