Posizionatori • con sfera e intaglio per cacciavite - POLLICI

2B050.0338

Descrizione prodotto

Usati per il posizionamento, indicizzazione, chiusura, ritenuta ed elementi di espulsione.
Questi posizionatori possono essere usati per esempio, come arresti o espulsori.

Materiale

Corpo
- Acciaio inox 1.4305 (ASTM-A-582)

Sfera
- Acciaio inox, temperato

Molla
- acciaio inox

Caratteristiche

Spinta normale: nessuna marcatura

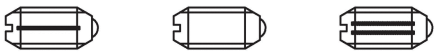

Maggiori informazioni

Note

Esecuzioni speciali a richiesta.
I posizionatori vengono collaudati in modo speciale per la spinta e la corsa della molla.
- Questo articolo viene realizzato in pollici.

Riferimenti

La tabella di conversione è consultabile nei dati tecnici al termine di queste pagine informative sui prodotti.
Frenafiletto: deposito in poliammide (per i dettagli consultare l'appendice Dati Tecnici).
Per il calcolo della forza di scatto, vedere i dettagli all'inizio della sezione.

Altri prodotti

- Posizionatori, con sfera e intaglio per cacciavite

Disegno

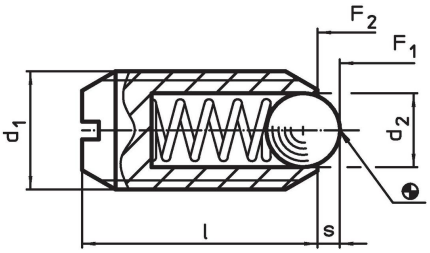

Caratteristiche

Dimensioni					Corsa	Spinta[1]					Codice
d_1		Filetto	d_2	l	s	F_1 ~	F_2 ~	min.	max.		
	[in]		[in]		[in]	[lb]		[°F]		[oz]	
Acciaio inox, spinta normale, Con filetto frenato											
#8-36	0,164	2A-UNF	3/32	11/32	0,025	0,8	1,3	-22	194	0,026	2B050.0338

[1] Valori medi statistici

Esempio di applicazione

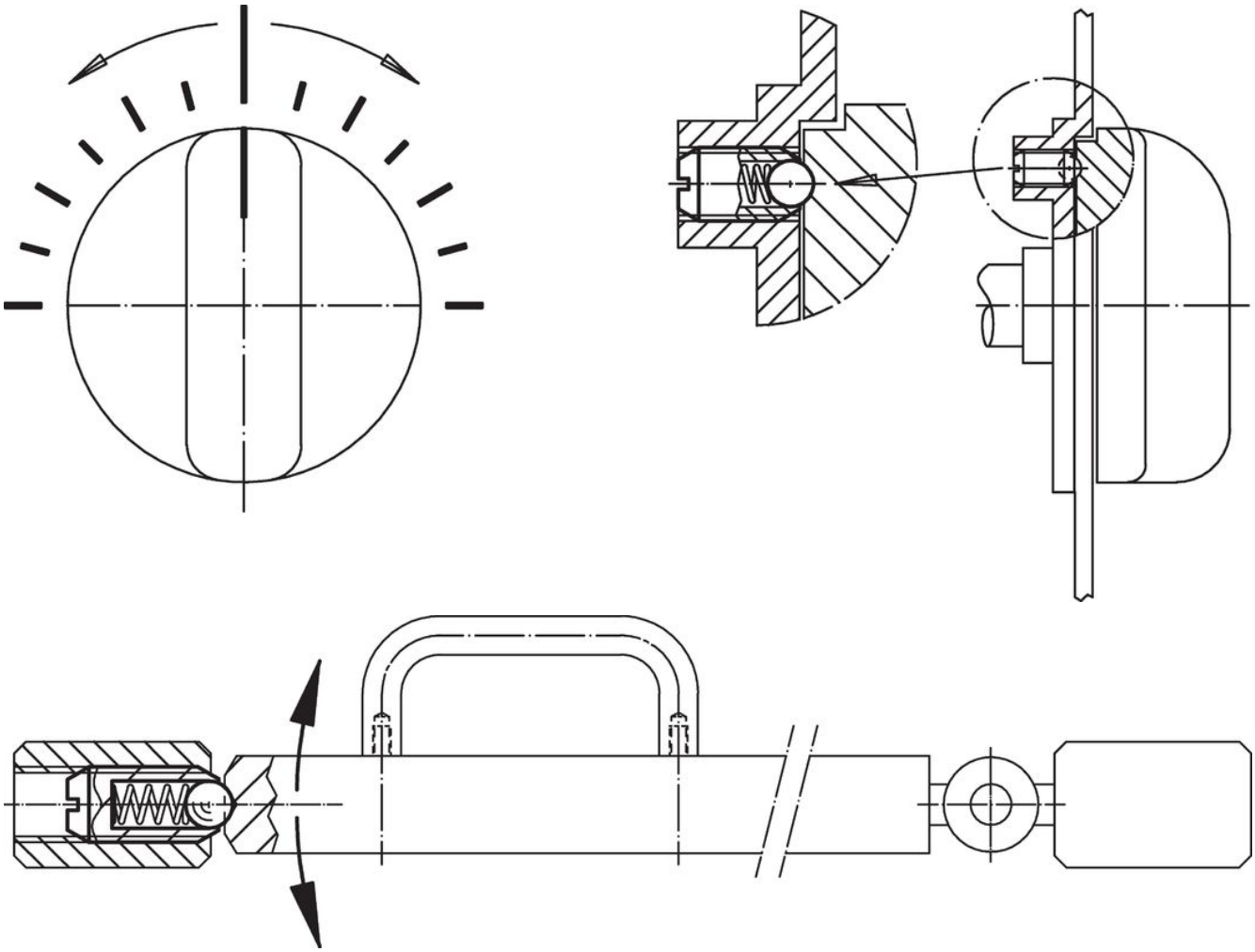

Conformità

Conforme alla normativa RoHS
Conforme alla Direttiva 2011/65/UE e alla Direttiva 2015/863.

Non contiene sostanze SVHC
Nessuna sostanza SVHC con più dello 0,1% p/p contenuto - elenco SVHC [REACH] aggiornato al 23.01.2024.

Non contiene sostanze della Proposition 65
Nessuna sostanza contemplata nella Proposition 65
https://www.P65Warnings.ca.gov/

Privo di minerali di conflitto
Questo prodotto non contiene sostanze designate come "minerali da conflitto" come tantalio, stagno, oro o tungsteno della Repubblica Democratica del Congo o dei paesi limitrofi.