Cerniere • acciaio inox
25162.0050

Descrizione prodotto

Queste cerniere in acciao inox sono caratterizzate da una costruzione compatta.
I perni di bloccaggio della cerniera sono pressati e quindi perfetti in caso di forti vibrazioni e urti.
Gli accoppiamenti di attrito appropriati dei componenti della cerniera e la lubrificazione riducono al minimo l'abrasione. La versione con gradini di centraggio evita scivolamenti laterali sotto carichi elevati e protegge quindi le viti di fissaggio da forze laterali inaccettabili.

Materiale

Corpo
- Acciaio inox 1.4405, sabbiato opaco

Asse
- acciaio inox

Disegno

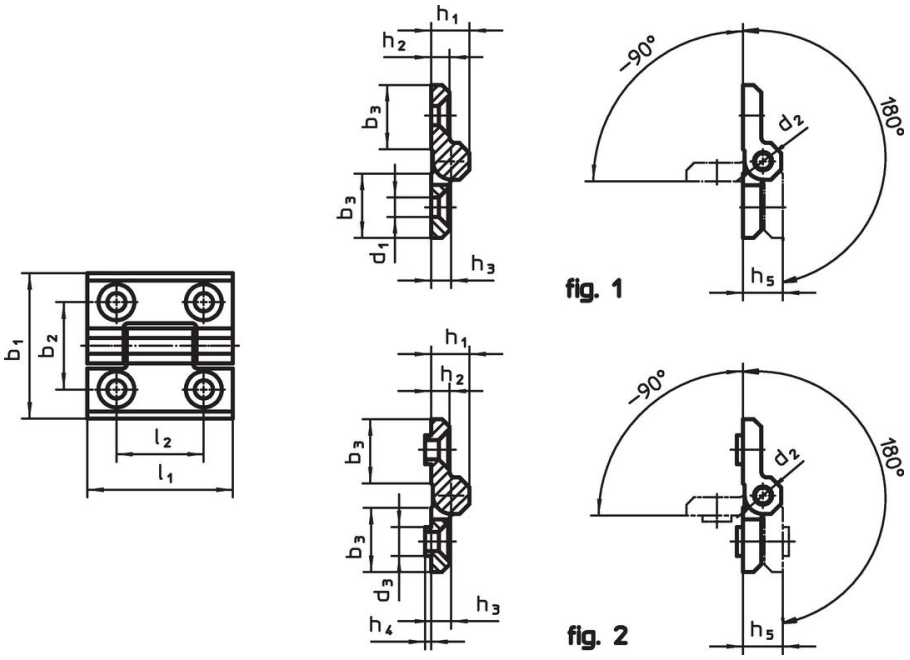

Caratteristiche

Dimensioni [mm]													[g]	Codice
b_1	l_1	b_2	b_3	d_1	d_2	d_3	h_1	h_2	h_3	h_4	h_5	l_2		
Con passi di centraggio – Fig. 2, smerigliato opaco														
60	**60**	36	25,5	8,3	8	12,5	16	8	8,5	3	17	36	218	25162.0050

Conformità

Conforme alla normativa RoHS

Conforme alla Direttiva 2011/65/UE e alla Direttiva 2015/863.

Non contiene sostanze SVHC

Nessuna sostanza SVHC con più dello 0,1% p/p contenuto - elenco SVHC [REACH] aggiornato al 23.01.2024.

Non contiene sostanze della Proposition 65

Nessuna sostanza contemplata nella Proposition 65
https://www.P65Warnings.ca.gov/

Privo di minerali di conflitto

Questo prodotto non contiene sostanze designate come "minerali da conflitto" come tantalio, stagno, oro o tungsteno della Repubblica Democratica del Congo o dei paesi limitrofi.