Cerniere • regolabile
25161.0340

Descrizione prodotto

Le cerniere regolabili possono essere posizionate orizzontalmente o verticalmente spostando le boccole di regolazione in modo da adattarsi alla forma e regolarle con precisione.

Materiale

Corpo
- Acciaio inox 1.4408, sabbiato opaco

Asse
- Acciaio inox

Disegno

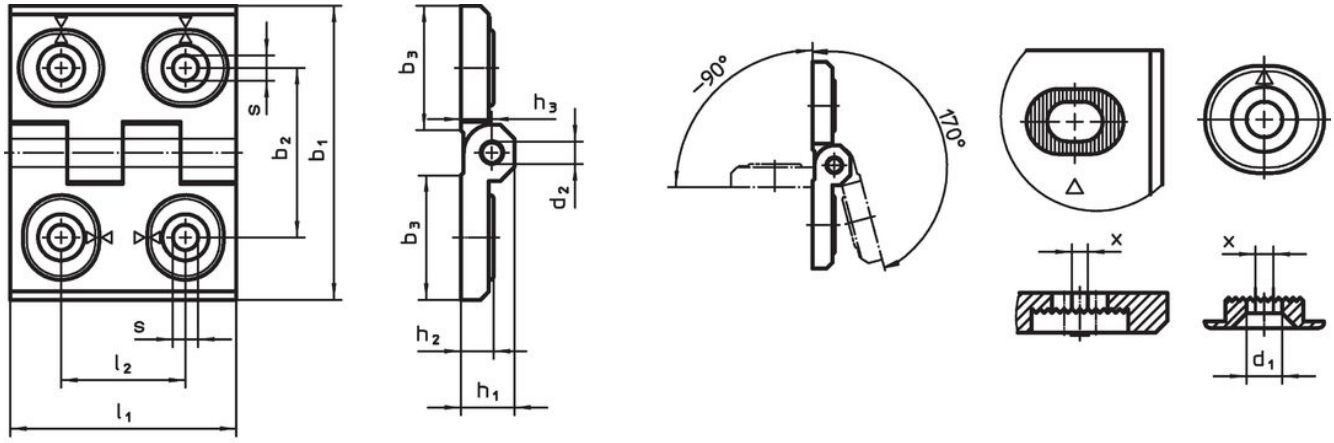

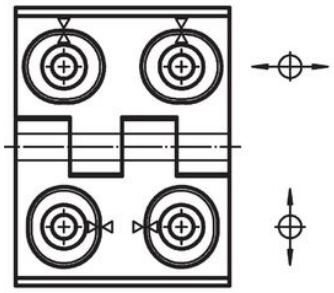

fig. 1

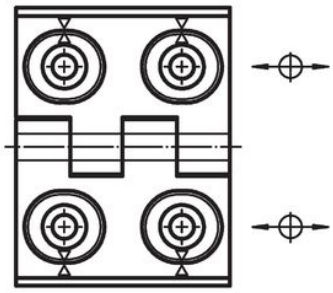

fig. 2

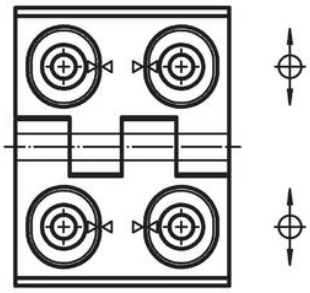

fig. 3

Caratteristiche

Dimensioni												Codice
b_1	l_1	b_2	b_3	d_1	d_2	h_1	h_2	h_3	l_2	x	[g]	
[mm]												
Aggiustabile in altezza e in larghezza – Fig. 1, acciaio inox												
50	**64**	37	28	5,5	6	11,5	7	6,5	27	1,5	138	25161.0340

Conformità

Conforme alla normativa RoHS

Conforme alla Direttiva 2011/65/UE e alla Direttiva 2015/863.

Non contiene sostanze SVHC

Nessuna sostanza SVHC con più dello 0,1% p/p contenuto - elenco SVHC [REACH] aggiornato al 23.01.2024.

Non contiene sostanze della Proposition 65

Nessuna sostanza contemplata nella Proposition 65
https://www.P65Warnings.ca.gov/

Privo di minerali di conflitto

Questo prodotto non contiene sostanze designate come "minerali da conflitto" come tantalio, stagno, oro o tungsteno della Repubblica Democratica del Congo o dei paesi limitrofi.