Cerniere

25160.0205

Descrizione prodotto

Queste cerniere sono caratterizzate da una costruzione compatta e stabile.

Materiale

Corpo
- Zinco pressofuso, plastificato nero opaco, simile a RAL 9005

Asse
- acciaio inox

Maggiori informazioni

Altri prodotti

- Piastre distanziali, per cerniere
- Piastre filettate, per cerniere
- Fermi, per cerniere

Disegno

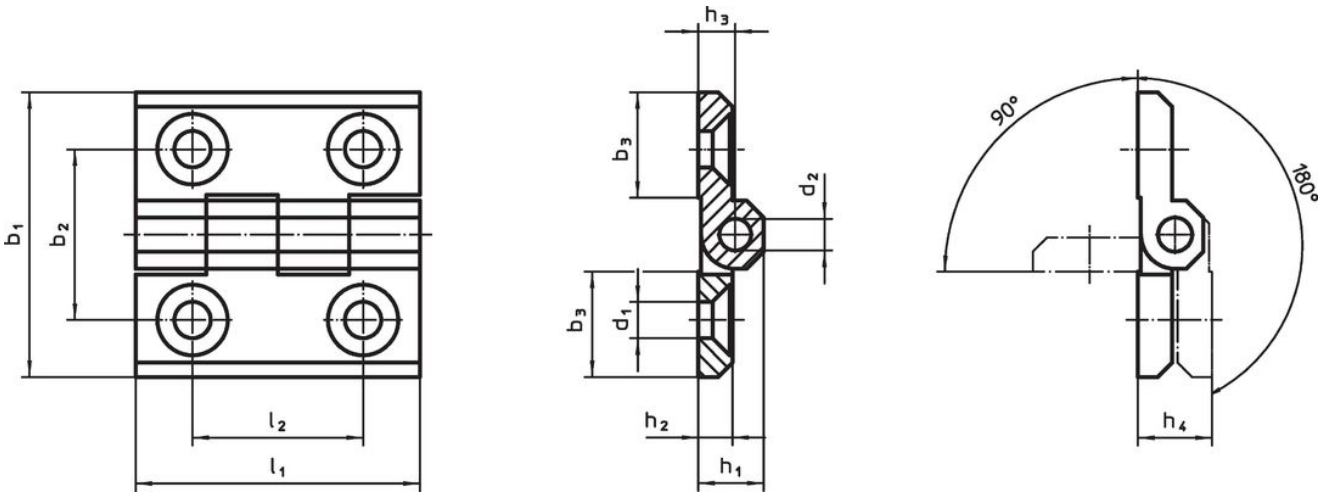

Caratteristiche

Dimensioni												Codice
b_1	b_2	b_3	d_1	d_2	h_1	h_2	h_3	h_4 +0,5	l_1	l_2	[g]	
[mm]												
Zinco pressofuso, nero												
30	18	10,7	4,3	3	7,5	4	4,5	9	30	18	19	25160.0205

Conformità

Conforme alla normativa RoHS
Conforme alla Direttiva 2011/65/UE e alla Direttiva 2015/863.

Non contiene sostanze SVHC
Nessuna sostanza SVHC con più dello 0,1% p/p contenuto - elenco SVHC [REACH] aggiornato al 23.01.2024.

Non contiene sostanze della Proposition 65
Nessuna sostanza contemplata nella Proposition 65
https://www.P65Warnings.ca.gov/

Privo di minerali di conflitto
Questo prodotto non contiene sostanze designate come "minerali da conflitto" come tantalio, stagno, oro o tungsteno della Repubblica Democratica del Congo o dei paesi limitrofi.