# Anelli di posizionamento • con attacco per sensore

25070.0035

## Descrizione prodotto

Predisposti per il fissaggio di sensori o interruttori, gli anelli hanno impiego universale e possono essere utilizzati, fra l'altro, come finecorsa su aste di cilindri.
Anelli di posizionamento in acciaio inox con elevata forza di serraggio.

### Materiale

**Vite**
- acciaio inox

**Anello**
- Acciaio inox 1.4021

## Disegno

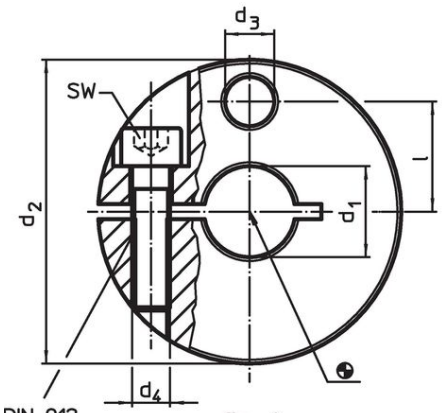


fig. 1

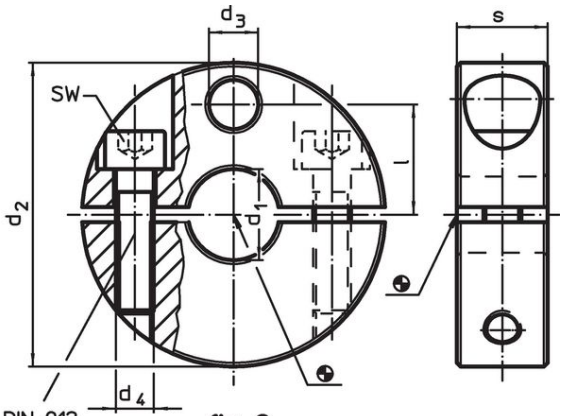


fig. 2

## Caratteristiche

| Dimensioni | | | | | | SW | | Codice |
|---|---|---|---|---|---|---|---|---|
| $d_1$ H8 | $d_2$ -0,5 | $d_3$ | $d_4$ | l | s | | | |
| [mm] | | | | | | [mm] | [g] | |
| **Tagliata – Fig. 1** | | | | | | | | |
| **35** | 80 | 13 | M8 | 30 | 20 | 6 | 566 | 25070.0035 |

## Esempio di applicazione

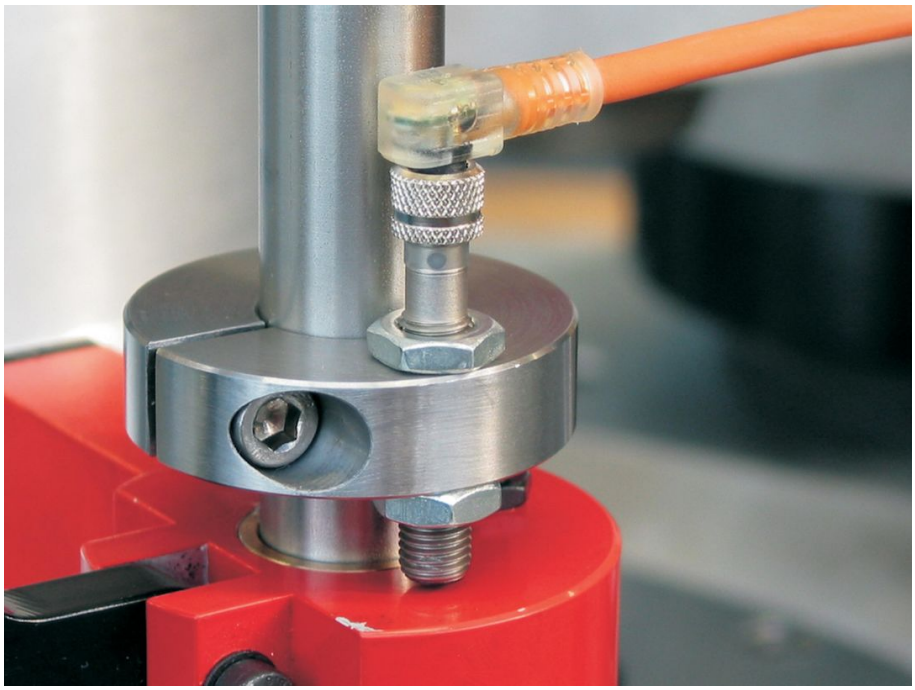

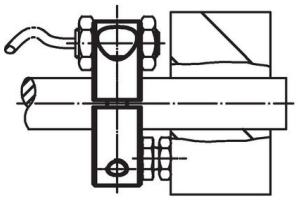

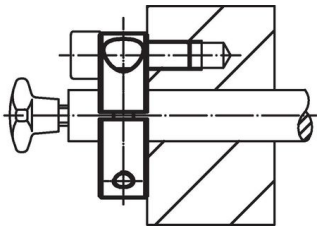

## Conformità

**Conforme alla normativa RoHS**
Conforme alla Direttiva 2011/65/UE e alla Direttiva 2015/863.

**Non contiene sostanze SVHC**
Nessuna sostanza SVHC con più dello 0,1% p/p contenuto - elenco SVHC [REACH] aggiornato al 23.01.2024.

**Non contiene sostanze della Proposition 65**
Nessuna sostanza contemplata nella Proposition 65
https://www.P65Warnings.ca.gov/

**Privo di minerali di conflitto**
Questo prodotto non contiene sostanze designate come "minerali da conflitto" come tantalio, stagno, oro o tungsteno della Repubblica Democratica del Congo o dei paesi limitrofi.